CATALINA MAGDALENA SERVERA GUAL (1 de 2)
Secretaria Accidental
Data Signatura: 31/07/2019
HASH: 07410922e0cff49f3c10f776c0a3140e

NATALIA TROYA ISERN (2 de 2)
Batlessa
Data Signatura: 31/07/2019
HASH: f7ebec9a02ecd63c865158b81f1cc5b9

Ajuntament de Son Servera

ACTA

Expedient núm.:	Òrgan col·legiat:
PLE/2019/8	Ple

DADES DE CELEBRACIÓ DE LA SESSIÓ	
Tipus de convocatòria	Ordinària
Data	18 / de juliol / 2019
Durada	Des de les 13:01 fins a les 15:18 hores
Lloc	SALA DE PLENS
Presidida per	NATALIA TROYA ISERN
Secretari	CATALINA MAGDALENA SERVERA GUAL

ASSISTÈNCIA A LA SESSIÓ

DNI	Nom i Cognoms	Assisteix
42976977M	ANTONI CANOVAS MIQUEL	SÍ
41573809K	BERNARDO GRIMALT ALFARO	SÍ
41617354G	CRISTIAN SERVERA REYNOLDS	SÍ
37336586L	FRANCESC RIERA CALDENTEY	SÍ
78210827V	JAUME SERVERA LLITERAS	SÍ
18224569J	JOSE RAMON HERNÁNDEZ REOLID	SÍ
18217047N	MARGALIDA VIVES ANDREU	SÍ
41515861X	MARGARITA BONET CABRER	SÍ
41539560L	MARIA ANTONIA ARTIGUES CLADERA	SÍ
18221566T	MARIA ARENAS ZARCO	SÍ

18217143Q	MARIA REMEDIOS CAÑADAS GARCIA	SÍ
18224677Y	MARIA VICTORIA FRESNEDA BARRIENTOS	SÍ
25065126W	MARÍA TEODORA MORENO GÓMEZ	SÍ
43007366B	MIGUEL ANGEL ESPASES COLLANTES	SÍ
37341730B	NATALIA TROYA ISERN	SÍ
41535644J	RAMON REUS BRUNET	SÍ
37338951S	SERGIO VALBUENA PÉREZ	SÍ
43009575N	ANTONI SERVERA LLANERAS	SÍ

Una vegada verificada per la secretària la constitució vàlida de l'òrgan, la presidenta obre la sessió, procedint a la deliberació sobre els assumptes inclosos en l'ordre del dia

A) PART RESOLUTIVA

1. Aprovació de l'acta de la sessió anterior, 2 de juliol de 2019.

Favorable	**Tipus de votació:** Unanimitat/Assentiment

Seguidament i d'ordre de la batlessa presidenta, es sol·licita als regidors i regidores presents si han de formular alguna observació de l'acta de la sessió extraordinària del Ple de data 2 de juliol de 2019, la qual se'ls han tramès prèviament.

No havent-hi observacions, es passa a la votació per a l'aprovació de l'acta de la sessió extraordinària del Ple de data 2 de juliol de 2019, la qual s'aprova per unanimitat dels presents amb el resultat de vot següent: 17 vots a favor (6 PSOE, 3 IxSMB, 4 PP, 3 ON SS – El Pi, i 1 Podemos), 0 vots d'abstenció i 0 vots en contra.

2. Expedient 1379/2019. Proposta d'aprovació del text del conveni de col·laboració entre l'Ajuntament de Son Servera i l'Entitat Pública Empresarial de Telecomunicacions i Innovació de les Illes Balears (IBETEC) relatiu al centre de telecomunicacions de Son Corb (Son Servera).

Favorable	**Tipus de votació:** Ordinària A favor: 9, En contra: 0, Abstencions: 8, Absents: 0

La batlessa llegeix la proposta que literalment diu:

"Vista la sol·licitud presentada Bartomenu Tugores Bautista, en representació per EP Empresarial Telecomunicacions i Innovació Illes Balears, amb RGE núm. 2019-E-RE-502 de 07 de maig de 2019, per la qual se sol·licita que s'aprovi el conveni proposat i es procedeixi a la seva signatura. Vist que a la sol·licitud ressenyada s'adjunta el conveni proposat així com la memòria justificativa relativa al conveni.

Vista la provisió de Batlia de 07 de maig de 2019.

Vist l'informe d'Intervenció emès en data 07 de maig de 2019 pel qual s'informa favorablement tot i que no informa en termes d'eficiència econòmica ni sobre el compliment de la legislació d'estabilitat pressupostària i sostenibilitat financera.

Vista la memòria justificativa del conveni de col·laboració entre l'Ajuntament de Son Servera i l'Entitat Pública Empresarial de Telecomunicacions i Innovació de les Illes Balears (IBETEC) relatiu al centre de telecomunicacions de Son Corb, emes per la tècnica jurídica Mercedes Morell i remesa en data 07 de maig de 2019 i amb RGE número 2019-E-RE-502.

Vist l'informe favorable de Secretaria emès en data 15 de maig de 2019 pel qual s'informa sobre el procediment a seguir així de contingut i característiques del conveni.

Per tot això propòs al Ple l'adopció del següent acord:

Primer.- Aprovar el text del conveni remès amb RGE núm. 2019-E-RE-502 de 07 de maig de 2019 de col·laboració entre l'Ajuntament de Son Servera i l'Entitat Pública Empresarial de Telecomunicacions i Innovació de les Illes Balears (IBETEC) relatiu al centre de telecomunicacions de Son Corb (Son Servera) que tot seguit es transcriu:

"CONVENI DE COL·LABORACIÓ ENTRE L'ENTITAT PÚBLICA EMPRESARIAL DE TELECOMUNICACIONS I INNOVACIÓ DE LES ILLES BALEARS (IBETEC), I L'AJUNTAMENT DE SON SERVERA RELATIU AL CENTRE DE TELECOMUNICACIONS DE SON CORB, SON SERVERA

L E S P A R T S

El sr. Bartomeu Tugores Bautista, major d'edat, amb DNI 43002432-E, i domicili a aquests efectes al carrer Blaise Pascal, s/n, Edifici Adduno, Parc Bit (Ctra. De Valldemossa km. 7,4), de Palma (CP 07121).

El sr. Antoni Servera Servera, major d'edat, amb DNI 18215386-F, i domicili a aquests efectes a la Plaça Sant Ignasi, núm. 1, de Son Servera (CP 07550).

A C T U E N
El primer, en nom i representació de l'ENTITAT PÚBLICA EMPRESARIAL DE TELECOMUNICACIONS I INNOVACIÓ DE LES ILLES BALEARS (d'ara endavant IBETEC),amb CIF núm. V16541831 i domicili social al carrer Blaise Pascal, s/n, Edifici Adduno, Parc Bit (Ctra. De Valldemossa km. 7,4), de Palma (CP 07121).

El Sr. Tugores actua en qualitat de director gerent d'IBETEC, en virtut de nomenamentmitjançant acord de Consell d'Administració d'IBETEC de dia 12 de març de 2018 (BOIBnúm. 43, de 7 d'abril de 2018).

El segon, en nom i representació de l'AJUNTAMENT DE SON SERVERA (d'ara endavant, AJUNTAMENT), amb CIF núm. P0706200C i domicili social a la Plaça Sant Ignasi, núm. 1, de Son Servera (CP 07550).

El Sr. Servera actúa en com a batle de l'AJUNTAMENT, en virtud de l'acord adoptat pel Ple de l'Ajuntament en data 10 de juny de 2017 i en exercici de les atribucions conferides per l'article 21.1 de la Llei 7/1985, de 2 d'abril, reguladora de les bases del règim local.

M A N I F E S T E N

1. L'article 38 de la Llei 18/2016, de 29 de desembre, de pressuposts generals de la comunitat autònoma de les Illes Balears per a l'any 2017, crea i atribueix les competències i funcions d'IBETEC, com a entitat pública empresarial de les que preveu l'article 2.1.b) de la Llei 7/2010, de 21 de juliol, del sector públic instrumental de la comunitat autònoma de les Illes Balears, i que té com a fins generals la prestació del servei de transport i difusió del senyal de la televisió digital, i el desplegament i la gestió de la xarxa de comunicacions mòbils professionals per als cossos d'emergències i de seguretat de les Illes Balears.

Mitjançant el Decret 45/2017, de 8 de setembre, s'aprovaren els Estatuts de l'Entitat Pública Empresarial de Telecomunicacions i Innovació de les Illes Balears, publicats en el BOIB núm. 111 de 9 de setembre de 2017.

IBETEC té personalitat jurídica pròpia, plena capacitat d'obrar per al compliment dels seus fins, patrimoni propi, administració autònoma i s'adscriu a la Conselleria d'Innovació, Recerca i Turisme del Govern de les Illes Balears.

IBETEC hereta l'activitat de la ja extinta Multimèdia de les Illes Balears, SA, mitjançant escriptura notarial de Multimèdia de les Illes Balears, SA de cessió global dels seus actius i passius a IBETEC atorgada en data 24 de gener de 2018 davant el Sr. Victor Alonso-Cuevillas Fortuny i núm. 307 de protocol.

Així doncs, el Govern de les Illes Balears va crear l'Entitat Pública Empresarial de Telecomunicacions i Innovació de les Illes Balears com a organisme referent de l'administració pública autonòmica en matèria de serveis de telecomunicacions i gestió de les infraestructures públiques de telecomunicacions.

Entre d'altres, IBETEC presta el següents serveis de telecomunicacions:
- *La xarxa digital de comunicacions mòbils de seguretat i emergències de la CAIB (La xarxa tetraIB), que ofereix comunicacions segures al personal de les administracions públiques locals, insulars i autonòmiques competents en matèria de seguretat i emergències de servei en tot el territori de la CAIB.*

La xarxa IoTIB, desenvolupada per la Vicepresidència i Conselleria d'Innovació, Recerca i Turisme, a través d'IBETEC, és de baixa velocitat de transmissió i es basa en la tecnologia LoRa-Wan. La xarxa desenvoluparà l'anomenat Internet de les coses (IoT). Actualment, IBETEC du a terme el desenvolupament de la plataforma servidor LoRa i el desplegament de la xarxa d'estacions que permetran integrar i gestionar les dades a la formació del concepte "Smart Island".

L'extensió de Televisió Digital Terrestre (TDT) a les Illes Balears.

La coubicació a altres operadors de telecomunicacions a centres de telecomunicacions baix la seva gestió.

2. L'AJUNTAMENT, com a administració pública local, té reconegudes per la legislació vigent competències en matèria de seguretat i emergències d'acord amb el que disposa l'article 53 de la Llei orgànica 2/1986, de 13 de març, de forces i cossos de seguretat. Per aquest motiu, l'AJUNTAMENT és usuari de la xarxa tetraIB.

3. En el marc de la societat actual, les telecomunicacions en general i les comunicacions sense fil en particular es configuren com un dels factors claus per al desenvolupament, progrés i benestar del conjunt de la societat i, de fet, són objecte d'una demanda creixent per part tant de ciutadans i ciutadanes particulars com del teixit empresarial i productiu, com també per diferents entitats públiques i privades que duen a terme la seva activitat en l'àmbit territorial de la Comunitat Autònoma.

Així, per exemple, el personal de l'Ajuntament de Son Servera en matèria de seguretat i emergències empra la xarxa tetraIB en les seves comunicacions (és una xarxa que facilita la interoperabilitat i la coordinació de les Unitats d'Intervenció que es mobilitzen en cas d'emergència entre les diferents administracions públiques de la Comunitat Autònoma de les Illes Balears); o l'Ajuntament pot arribar a emprar la xarxa IoTIB per obtenir dades que li permetin la presa de decisions i solucions eficients i sostenibles, amb l'objectiu d'aconseguir complir amb el principi d'actuació que regeix a tota Administració Pública. En tot això la ciutadania es veu beneficiada, a més de poder gaudir el servei de TDT.

En conseqüència, les referides telecomunicacions i comunicacions són fonamentals per garantir l'accés de totes les capes socials a l'anomenada societat de la informació.

En aquest sentit, la Llei 9/2014, de 9 de maig, general de telecomunicacions, estableix a l'article 2 el caràcter de serveis públics a determinats serveis i a d'altres els sotmet a obligacions de servei públic.

Per tot això, IBETEC i l'AJUNTAMENT, en l'àmbit competencial i d'activitat respectius, tenen entre els seus compromisos proporcionar a la ciutadania un elevat nivell d'accés als serveis de telecomunicacions més avançats.

4. Entre IBETEC i l'AJUNTAMENT existeix vigent un conveni firmat el 9 de novembre de 2009 per facilitar l'accés als serveis de telecomunicacions més avançats mitjançant la implantació d'infraestructura i equipaments a l'emplaçament de Puig de Son Corb. La duració d'aquest conveni és fins 31 de desembre de 2029.

El terreny a on s'ubica l'emplaçament del Puig de Son Corb és de titularitat privada, i el contracte de lloguer entre la propietat i l'AJUNTAMENT finalitza dia 16 de juny de 2019.

La propietat del terreny de Son Corb i IBETEC han firmat un contracte de lloguer que s'iniciarà dia 16 de juny de 2019 i amb una duració inicial de 10 anys prorrogable de mutu acord.
5. Segons l'anterior, les parts tenen la intenció de regular, mitjançant el present conveni, una nova relació jurídica entre IBETEC i l'AJUNTAMENT i finalitzar la vigència del conveni firmat el 9 de novembre de 2009 per facilitar l'accés als serveis de telecomunicacions més avançats mitjançant la implantació d'infraestructura i equipaments a l'emplaçament de Puig de Son Corb.

Les parts es reconeixen mútuament la capacitat legal necessària per formalitzar aquest Conveni, d'acord amb les següents

CLÀUSULES

OBJECTE DEL CONVENI

1. L'objecte d'aquest conveni és:

- *deixar sense efecte el conveni firmat entre IBETEC (abans Multimèdia de les Illes Balears, SA) i l'AJUNTAMENT el 9 de novembre de 2009 per facilitar l'accés als serveis de telecomunicacions més avançats mitjançant la implantació d'infraestructura i equipaments a l'emplaçament de Puig de Son Corb.*
- *establir una nova col·laboració entre les parts relativa a l'emplaçament de Son Corb, per facilitar l'accés als serveis de telecomunicacions més avançats mitjançant la implantació d'infraestructura i equipaments.*

OBLIGACIONS D'IBETEC

2. IBETEC permetrà a l'AJUNTAMENT que mantengui els equipaments ja instal·lats a l'esmentat emplaçament i que es detallen a l'annex I.

Així mateix, IBETEC permetrà instal·lar nous equips de telecomunicacions a l'emplaçament de Son Corb, sense cost, per proporcionar serveis de telecomunicacions propis de les corporacions municipals. Aquesta possibilitat està subjecte a disponibilitat d'espai a la torre i viabilitat tècnica que determini IBETEC.

IBETEC prestarà a l'AJUNTAMENT serveis de telecomunicacions, entre els quals es troba la xarxa digital de comunicacions mòbils de seguretat i emergències de la CAIB (la xarxa tetraIB), la xarxa IoTIB i el servei de TDT.

OBLIGACIONS DE L'AJUNTAMENT

3. L'AJUNTAMENT abonarà a IBETEC la quantitat de 8.000 euros (sense IVA) anuals dins la segona quinzena del mes de juny de cada any, mitjançant transferència bancària al compte bancari següent:

IBAN: ES02 2056 0004 4510 0063 4822

4. El manteniment de l'equipament instal·lat per l'AJUNTAMENT serà a càrrec de l'AJUNTAMENT.

L'AJUNTAMENT, per noves instal·lacions d'equipaments a l'emplaçament, haurà de d'informar a IBETEC per tal que IBETEC determini la viabilitat de noves instal·lacions.

COMISSIO DE SEGUIMENT
5. Les dues parts definiran l'organització i funcions d'una comissió de seguiment que estarà integrada inicialment per, al manco, dos membres, un de cada entitat signant:
- Per IBETEC: el gerent d'IBETEC o personal tècnic delegat.
- Per l'AJUNTAMENT: el batle o personal tècnic delegat.

La comissió de seguiment supervisarà les activitats, realitzarà un seguiment de l'estat i de les operacions associades al conveni, així com de la gestió i seguiment de qualsevol discrepància o incidència. La funció de la comissió serà també l'avaluació de l'execució del conveni en les parts tècnica, econòmica i administrativa, reunint-se al manco una vegada a l'any.

DURACIÓ DEL CONVENI. PRÒRROGUES DEL CONVENI

6. Aquest conveni té una vigència de quatre (4) anys a comptar de dia 16 de juny de 2019 i podrà prorrogar-se anualment fins un màxim de 4 anys mitjançant acord entre les parts i sempre que continuïn donant-se raons que justifiquen la necessitat de formalització d'aquest conveni.

EXTINCIÓ

7. El conveni es podrà resoldre en virtut de les següents causes:
- *Per mutu acord de les parts manifestada a la comissió de seguiment.*
- *Per finalització de la vigència del conveni, o la seva pròrroga, mitjançant denúncia de qualsevol de les parts amb una antelació de tres mesos.*
- *Per incompliment per alguna de les parts de qualsevol de les clàusules establertes en el mateix. En aquest cas, l'incomplidor haurà d'abonar el cost de les indemnitzacions per danys i perjudicis que corresponguin.*
-

Com a prova de conformitat, es firma aquest conveni en dos exemplars.
Palma, XXX de 2019

Per IBETEC	*Per l'AJUNTAMENT*
Bartomeu Tugores Bautista	*Antoni Servera Servera"*

Segon.- Facultar a la batlessa perquè subscrigui el ressenyat conveni.

Tercer.- Notificar aquest acord a l'Entitat Pública Empresarial de Telecomunicacions i Innovació de les Illes Balears.

Quart.- Publicar al web municipal el conveni signat per ambdues parts. "

Seguidament, s'obri el debat per part dels regidors/portaveus. Les intervencions corresponents a aquest punt de l'ordre del dia es troben enregistrades a la videoacta.

Es poden consultar a l'enllaç següent:

http://videoacta.sonservera.es:80?pleno=20190718&punto=2

A continuació es sotmet a votació la proposta, la qual s'aprova per majoria dels membres presents, amb el resultat de vots següent: 9 vots a favor (6 PSOE, 3 IxSMB), 0 vots en contra i 8 abstencions (4 PP, 3 ON SS - El PI, 1 Podemos).

3. Expedient 1620/2019. Proposta d'aprovació del text del conveni de col·laboració entre l'Ajuntament de Son Servera i l'Institut Mallorquí d'Afers Socials per al finançament dels serveis socials comunitaris bàsics per a l'any 2019.

Favorable	**Tipus de votació:** Unanimitat/Assentiment

La batlessa dona la paraula a la regidora Margalida Bonet que llegeix la proposta que literalment diu:

"Vist la resolució remesa per l'IMAS amb RGE núm. 2019-E-RC-3008 de 20 de maig de 2019 per la qual s'aprova el model de conveni i s'ordena la signatura del conveni

Vist el text del conveni per al finançament dels serveis socials comunitaris bàsics per a l'any 2019. remès per l'IMAS, amb RGE núm. 2019-E-RC-3026 de 20 de maig de 2019.

Vista la provisió de Batlia de 28 de maig de 2019.

Vist l'informe d'Intervenció emès en data 29 de maig de 2019 pel qual s'informa favorablement tot i que no informa en termes d'eficiència econòmica.

Vist l'informe favorable de Secretaria emès en data 08 de juliol de 2019 pel qual s'informa sobre el procediment a seguir així com sobre el contingut i característiques del conveni.

Per tot això propòs al Ple l'adopció del següent acord:

Primer.- Aprovar el text del conveni remès amb RGE núm. 2019-E-RC-3026 de 20 de maig de 2019 de col·laboració entre l'Ajuntament de Son Servera l'Institut Mallorquí d'Afers Socials per al finançament dels serveis socials comunitaris bàsics per a l'any 2019, que tot seguit es transcriu:

"CONVENI DE COL·LABORACIÓ ENTRE L'INSTITUT MALLORQUÍ D'AFERS SOCIALS (IMAS) I L'AJUNTAMENT DE SON SERVERA , PER AL FINANÇAMENT DELS SERVEIS SOCIALS COMUNITARIS BÀSICS PER A L'ANY 2019

PARTS

D'una part, la Sra. Margalida Puigserver Servera, presidenta de l'Institut Mallorquí d'Afers Socials (IMAS), amb CIF Q0700448D i amb domicili al carrer del General Riera, núm. 67, 07010 de Palma.

I de l'altra, la Sra, Natalia Troya Isern, batlessa de l'Ajuntament de Son Servera, amb CIF P0706200C, i amb domicili a la Plaça de Sant Ignasi, núm. 1, C: P:07550 de Son Servera.

ACTUEN

La primera, en nom i representació de l'Institut Mallorquí d'Afers Socials (IMAS) en virtut del Decret d'organització de la Presidència del Consell de Mallorca de dia 10 de juliol de 2015 (BOIB núm. 109, de 18 de juliol de 2015), en representació de l'IMAS, per les facultats que li confereix l'article 7. 2 f dels Estatuts de l'IMAS, i assistida per a la Secretària Delegada de l'IMAS (BOIB núm. 109 de 5/set/2017)

El segon, en la seva condició de batle de l'Ajuntament de Son Servera , en virtut de l'Acord de Plenari de 10 de juny de 2017.

Ambdues parts es reconeixen mútuament plena capacitat jurídica per a aquest acte, i als efectes

MANIFESTEN

a) Que l'Institut Mallorquí d'Afers Socials (IMAS) és un organisme autònom creat i dependent del Consell de Mallorca, i té com a objecte fonamental, d'acord amb els seus estatuts, exercir de forma directa i descentralitzada les competències atribuïdes per qualsevol títol al Consell de Mallorca en matèria de serveis socials i menors.

b) El Consell Insular, en virtut de l'article 37 de la Llei 4/2009 d'11 de juny, de Serveis Socials de les Illes Balears, estableix que els consells són competents per facilitar l'assistència tècnica i assessorament als ajuntaments i les mancomunitats de municipis, per concedir, gestionar i tramitar les prestacions econòmiques incloses en les competències pròpies en matèria de serveis socials.

c) Els Ajuntaments assumeixen les competències en serveis socials determinades a l'article 38 de la Llei 4/2009 de serveis socials de les Illes Balears de la manera establerta en el Capítol I, Títol III de dita Llei, així com, a l'article 29 de la Llei 20/2006, de 15 de desembre, municipal i de règim local de les Illes Balears.

d) L'IMAS té subscrit un conveni amb la Conselleria de Serveis Socials i Cooperació pel finançament de les prestacions dels serveis socials comunitaris bàsics de l'illa de Mallorca per a l'anualitat 2019.

e) El capítol VI dels convenis, de la Llei 40/2015, d'1 d'octubre de 2015, de règim jurídic del Sector Públic, sobre el seu objecte, efectes, validesa, contingut, termini de vigència i tràmits.

Atès que ambdues entitats estan interessades en la col·laboració en matèria de gestió dels programes dels serveis socials comunitaris bàsics, d'acord amb la valoració positiva dels anys anteriors, i per tal d'optimitzar els seus recursos, acorden formalitzar aquest conveni conformement a les següents

CLÀUSULES
PRIMERA. OBJECTE

Aquest conveni té per objecte establir el marc de col·laboració entre l'Institut Mallorquí

d'Afers Socials i l'ajuntament de Son Servera, per a la prestació dels serveis socials

comunitaris bàsics per a l'any 2019.

SEGONA. FINALITAT I CONTINGUT.

Les finalitats principals d'aquest conveni són:

I. Mantenir i desenvolupar una xarxa de serveis socials comunitaris bàsics gestionada per l'ajuntament/mancomunitat, i facilitar suport en el desenvolupament de les competències que els atribueixen tant la Llei 7/1985, de 2 d'abril reguladora de les bases del règim local, com la Llei 4/2009, d'11 de juny, de serveis socials de les Illes Balears i la resta de normativa aplicable.

II. Garantir un nivell mínim de prestacions homogènies a totes les persones dins del territori de l'illa, independentment del municipi on visquin. Dites prestacions venen recollides en el Pla de Finançament dels Serveis Socials Comunitaris Bàsics 2019 que ha publicat la Conselleria de Serveis Socials i Cooperació del Govern de les Illes Balears.

Els serveis finançats mitjançant aquest conveni es prestaran gestionats pels ajuntaments/mancomunitat els quals en són titulars, i amb el suport de l'IMAS, amb el contingut i els criteris que s'estableixen en el Pla de Finançament acordat en la Conferència Sectorial de Serveis Socials de les Illes Balears de 31 d'octubre de 2018 i aprovat en el Consell de Govern de 9 de novembre de 2018, que recull la definició i els continguts de les

prestacions dels serveis socials comunitaris bàsics següents:

- *Servei d'informació, valoració, assessorament, intervenció i derivació.*
- *Servei d'ajuda domicili (SAD social).*
- *Servei de teleassistència/telealarma.*
- *Servei d'allotjament alternatiu.*
- *Servei de mediació intercultural.*
- *Domiciliació i empadronament.*
- *Prestacions econòmiques per a la cobertura de les necessitats bàsiques previstes a l'article 22 de la Llei 4/2009, d'11 de juny, de serveis socials.*

Programes comunitaris

Programes/projectes d'atenció col·lectiva que cerquen influir en les dinàmiques socials d'un territori determinat per aprofitar-les, per facilitar la producció de canvis i per potenciar-les. Les accions s'adrecen a grups o col·lectius de persones que tenen una necessitat comuna. Es poden dur a terme de manera conjunta, o no, amb altres serveis i amb el mateix col·lectiu implicat. Hi ha la tipologia següent de projectes d'accions comunitàries:

- *Accions informatives i de sensibilització.*
- *Accions de suport a grups socials i col·lectius.*
- *Accions de suport a iniciatives veïnals i col·lectives d'un territori.*

TERCERA. ÀMBIT TERRITORIAL.
L'àmbit territorial de les actuacions vinculades a aquest conveni és el municipi de Son Servera.

QUARTA. OBLIGACIONS DE LES PARTS.
Ambdues parts es comprometen amb caràcter general a executar les activitats objecte d'aquest conveni de conformitat amb els principis de bona administració, bona fe i presumpció de legalitat.

4.1. L'Ajuntament de Son Servera es compromet a:

4.1.1 Obligacions generals

α) Desenvolupar i executar, dins del seu àmbit territorial i d'acord amb les condicions establertes en el present conveni, les actuacions i prestacions descrites a la clàusula segona.

β) Acreditar, davant l'IMAS, la realització d'aquestes actuacions objecte del conveni i presentar la documentació justificativa corresponent d'acord amb les condicions que es detallen en el present conveni.

χ) Col·laborar amb els professionals dels equips de l'IMAS amb la finalitat d'assolir un millor desenvolupament de les activitats previstes en el marc del

Plaça de Sant Ignasi, 1, Son Servera. 07550 (Illes Balears). Tel. 971567002. Fax: 971568101

present conveni.

δ) Lliurar a l'IMAS tota la informació que li sigui requerida en relació a l'execució del conveni així com esmenar la documentació d'acord amb les indicacions de l'IMAS.

ε) Tenir arxivats i a disposició de l'IMAS tots els documents originals justificatius del compliment de les determinacions que s'estableixen en aquesta conveni. Aquests documents es conservaran per un període no inferior als 6 anys.

ϕ) Comunicar a l'IMAS l'obtenció, si escau, de qualsevol ajut econòmic per a la mateixa finalitat que no s'hagi declarat prèviament.

γ) Sotmetre's a les actuacions de comprovació, verificació i control financer que pugui dur a terme tant l'IMAS, com el Tribunal de Comptes o la Sindicatura de Comptes.

η) Fer ús, com a mínim, de la llengua catalana, quan faci publicitat de les activitats derivades d'aquest conveni a Mallorca o a qualsevol territori de parla catalana. Cas d'utilitzar diverses llengües, la catalana tindrà el tractament de preferència.

4.1.2 Obligacions de finançament
L'Ajuntament de Son Servera, pel cofinançament dels serveis socials comunitaris bàsics municipals, aportarà com a mínim la quantitat de quaranta-dos mil nou-cents setze euros amb cinquanta cèntims (42.916,50 €) pel desenvolupament de les prestacions dels serveis socials comunitaris bàsics en 2019.

4.1.3 Obligacions de presentació de documentació
Presentar a l'IMAS el document genèric de sol·licitud MOD1 i el MOD. 2 signat pel secretari/interventor (previsió de despesa). Aquests documents s'hauran d'haver presentat en el registre general de l'IMAS en paper i degudament emplenats, i també s'hauran d'enviar els mateixos documents en format d'arxiu de full de càlcul al correu electrònic de la secció de suport tècnic municipal de l'IMAS. En el MOD. 2 haurà de quedar reflectit que l'ajuntament/mancomunitat té prevista una despesa que compleix amb el punt 4.1.2 pel cofinançament dels serveis socials comunitaris bàsics municipals.

4.1.4 Obligacions de la prestació dels serveis

a) *Dur a terme l'activitat objecte de finançament d'acord amb les condicions establertes, i presentar els documents en el termini i forma prevista i d'acord al text del Pla de Finançament dels Serveis Socials Comunitaris Bàsics 2019.*
b) *Equiparar les figures professionals que formen part dels serveis socials*

comunitaris bàsics als nivells i les ràtios que estableix el Decret 48/2011, acordats en la Conferència Sectorial de Serveis Socials de les Illes Balears de 31 d'octubre de 2018. Aquesta equiparació està vinculada al finançament que rebran per part de l'IMAS.

c) *Aplicar les ràtios de professionals i els criteris per a la determinació del cost dels programes recollits en els articles 10 i 13 del Decret 48/2011, de 13 de maig, pel qual es regulen els principis generals i les directrius de coordinació dels servei socials comunitaris bàsics, i establerts com a tram fix en el Pla de Finançament 2019. Correspon a l'ajuntament/mancomunitat cofinançar aquest cost amb la seva aportació pressupostària.*
L'aplicació d'aquesta normativa, estableix que la dotació mínima de professionals adscrits a la/les UTS dels serveis socials comunitaris bàsics de l'ajuntament de Son Servera haurà de ser de:

- *Dotació de Treballador/a Social: 1,48 de jornada (sobre una jornada completa de 37,5 hrs.).*
- *Dotació d'Educador/a Social: 1,48 de jornada (sobre una jornada completa de 37,5 hrs.).*
- *Dotació d'Auxiliar d'Administració: 1,11 de jornada (sobre una jornada completa de 37,5 hrs.).*

d) *Els professionals d'ajuda a domicili (SAD social) s'hauran de determinar d'acord a la intensitat del servei. S'estableix un mínim de 15 hores mensuals del servei.*

e) *Els professionals abans esmentats podran ser de contractació directa per part de l'ajuntament/mancomunitat o bé de contractació externa mitjançant un contracte per a la prestació d'aquests serveis. En qualsevol cas l'ajuntament es compromet a establir els mecanismes de supervisió i control suficients per assegurar la bona gestió i prestació d'aquests serveis socials comunitaris bàsics.*

f) *Fer les gestions necessàries per tal de millorar les habilitats competencials dels professionals dels serveis socials comunitaris bàsics, permetent al seu cas, l'assistència dels professionals adscrits a les activitats formatives que ofereixi l'IMAS.*

g) *Lliurar a l'IMAS tota la informació que sigui requerida per realitzar un seguiment adequat dels programes desenvolupats.*

h) *Informar expressament a l'IMAS de totes les dades corresponents a la gestió d'aquest conveni, en els terminis que s'indiquin, així com facilitar tota la informació que li sigui requerida.*

4.1.5 Obligacions d'Informació i difusió

a) Fer constar el patrocini i suport de l'IMAS en tota la documentació generada en el marc de les activitats objecte del present conveni, en particular en els cartells, fulletons, anuncis i altres elements de difusió utilitzats per donar-les a conèixer, així com als llibres, vídeos, programes informàtics, espais web o qualsevol altre mitjà de difusió utilitzat.

b) A l'entrada dels serveis socials municipals a què fa referència aquest Conveni haurà d'haver una placa identificativa, en què figuri el cofinançament de la Conselleria de Serveis Socials i Cooperació, del Consell Insular i de l'Ajuntament/Mancomunitat: «(Escut institucional del Govern de les Illes Balears), «Govern de les Illes Balears», «Conselleria de Serveis Socials i Cooperació», «Ajuntament de Son Servera», «Consell de Mallorca», «Sistema Públic de Serveis Socials», «Serveis Socials Comunitaris Bàsics». L'ajuntament/mancomunitat haurà de d'aportar una imatge digital de la placa identificativa, en què consti el cofinançament de la Conselleria de Serveis Socials i Cooperació, quan presentin la justificació del conveni.

4.1.6 Obligacions referents al sistema d'informació de les persones usuàries dels serveis socials municipals

a) Introduir amb caràcter obligatori en l'aplicació del sistema d'informació dels serveis socials que utilitza l'ajuntament, les dades corresponents a les persones usuàries dels serveis socials i a la gestió de les prestacions abans esmentades. Aquesta informació s'haurà de mantenir actualitzada durant tot el període 2019.

b) Registrar amb caràcter obligatori les dades corresponents a les persones usuàries dels serveis socials comunitaris bàsics i les dades de la intervenció social duta a terme amb cadascuna d'elles, com a mínim les que figuren a l'annex "Variables del sistema informatiu" del Decret 48/2011, de 13 maig, pel qual es regulen els principis generals i les directrius de coordinació dels serveis socials comunitaris bàsics.

c) El dia 15 de gener de 2020, hauran d'estar introduïdes i actualitzades totes les dades corresponents al període 2019, en el sistema informatiu de serveis socials que utilitzi l'ajuntament/mancomunitat (HSI si es el cas), perquè faci possible la seva explotació i enviament a la Conselleria de Serveis Socials.

4.2 L'IMAS es compromet a:

4.2.1 Obligacions de finançament

L'Institut Mallorquí d'Afers Socials aportarà a l'Ajuntament de Son Servera per a l'any 2019, la quantitat de cent vuitanta-nou mil quatre-cents quaranta-nou euros amb cinquanta-cinc cèntims (189.449,55 €) en concepte de finançament de les prestacions dels serveis socials comunitaris bàsics en 2019, que es finançarà a

càrrec de la partida pressupostària 30.23143.46201 del vigent pressupost de despeses de 2019 de l'IMAS. D'aquesta quantitat l'IMAS ha rebut del Govern la quantitat de cent trenta-quatre mil sis-cents vuitanta-tres euros amb quaranta-vuit cèntims (134.683,48 €).

4.2.2 Obligacions de suport a la prestació dels serveis

a) Donar suport, assistència tècnica als professionals dels equips municipals per contribuir a un òptim desplegament de les actuacions objecte del present conveni. En aquesta línia, l'IMAS podrà convocar reunions de seguiment i coordinació i organitzar accions formatives.

b) Comprovar el compliment dels ràtios de professionals recollits en els articles 10 i 13 del Decret 48/2011, de 13 de maig, pel qual es regulen els principis generals i les directrius de coordinació dels servei socials comunitaris bàsics, i establerts com a tram fix en el Pla de Finançament 2019.

CINQUENA. EXECUCIÓ

Les prestacions dels serveis socials comunitaris bàsics per a l'any 2019 objecte d'aquest conveni, s'hauran de dur a terme entre l'1 de gener i el 31 de desembre de 2019.

SISENA. VIGÈNCIA DEL CONVENI.

Aquest conveni és vigent de l'1 gener de 2019 fins al 31 de gener de 2020.

SETENA. MECANISMES DE SEGUIMENT.

El seguiment i l'avaluació del desplegament d'aquest conveni, així com la resolució de les incidències que les parts detectin, s'articularà a partir de reunions de coordinació de caràcter tècnic promogudes a instàncies de qualsevol de les dues parts.

A més d'aquestes reunions a escala tècnica, es podrà constituir, a instàncies de les parts, una Comissió Mixta formada per un representant de cadascuna de les entitats, que vetlli pel compliment dels compromisos objecte del present conveni i n'avaluï el seu funcionament. Una vegada constituïda, aquesta Comissió es reunirà a instàncies de qualsevol de les dues parts i, com a mínim, una vegada a l'any.

La resolució de les controvèrsies que poguessin plantejar-se sobre la interpretació i execució d'aquest conveni, hauran de solucionar-se en primera instància per mutu acord de les parts expressat en el si de la Comissió Mixta. En el supòsit què les discrepàncies es mantinguin l'IMAS es reserva la facultat d'interpretar les seves clàusules.

L'IMAS, a més, podrà sol·licitar informació complementaria als equips tècnics municipals, per contribuir a un òptim desplegament de les actuacions objecte d'aquest conveni.

VUITENA. DESPESES ELEGIBLES

Les despeses elegibles en el marc del present conveni són les que es detallen als annexos de

justificació MOD 3 i MOD 4.

NOVENA. JUSTIFICACIÓ

L'ajuntament de Son Servera haurà de justificar les despeses elegibles corresponents a les actuacions desenvolupades dins del període d'execució previst i en el marc d'aquest conveni d'acord amb els següents terminis i condicions:

- *Com a màxim el 31 de gener de 2020, l'ajuntament/Mancomunitat haurà de presentar degudament complimentats el MOD. 3, 4 (de justificació econòmica de despesa, signat pel secretari/interventor), 5 i 5b, degudament emplenats, corresponents a la gestió realitzada en 2019. S'haurà de presentar en el registre general de l'IMAS, i també s'hauran d'enviar en format d'arxiu de full de càlcul al correu electrònic de la secció de suport tècnic municipal de l'IMAS.*
  En dita documentació haurà de quedar reflectit si l'ajuntament compleix amb la clàusula quarta pel cofinançament dels serveis socials comunitaris bàsics municipals.
- *La no presentació dels documents esmentats en el termini previst, suposa la renúncia a la totalitat de la subvenció concedida, i en el seu cas, generarà el corresponent expedient de reintegrament de pagament.*
- *La presentació incorrecta de la documentació haurà de ser esmenada d'acord a les indicacions i els terminis de l'IMAS, en compliment de la normativa vigent en aquesta matèria.*
- *En qualsevol cas les despeses justificades s'han d'haver efectuat entre l'1 de gener i el 31 de desembre de 2019, i cal notificar qualsevol modificació que es produeixi.*
- *Si a l'entrega de la documentació justificativa, l'ajuntament/Mancomunitat comunica (al MOD. 3) que durant aquest període l'ajuntament «NO» ha comptat amb la dotació mínima de professionals que figura en aquest conveni i annexes, haurà d'informar en la graella corresponent les ràtios reals assolides en aquest període. En aquest cas, s'iniciarà d'ofici un expedient de reintegrament de la bestreta que s'indica a la clàusula següent, per la part proporcional de la diferència entre les ràtios fixades anteriorment i les realment assolides per l'Ajuntament/Mancomunitat. El cost del reintegrament es fixarà a partir del cost laboral brut anual subvencionat al conveni que pel Treballador/a Social i Educador/a Social és de 35.000,00 €, i per l'Auxiliar d'Administració, 25.000,00 €, a més dels interessos de demora d'acord amb procediment establert a la clàusula referent als reintegraments del present conveni.*

DESENA. PAGAMENT

D'acord amb el previst a l'annex a les bases d'execució del pressupost de l'IMAS corresponents a l'exercici 2019, una vegada signat el conveni, presentats els models anteriors (MOD. 1, 2) i previ informe de l'àrea gestora en relació a la conformitat d'aquests models, l'IMAS abonarà en concepte de bestreta el 100% de l'import atorgat. Tot prèvia comprovació que l'ajuntament/mancomunitat es troba al corrent de les seves obligacions

tributàries i de la Seguretat Social, i amb el Consell de Mallorca i l'IMAS.

Si la quantia final certificada a la justificació es IGUAL o SUPERIOR al total de la bestreta concedida, l'IMAS resoldrà, previ informe de l'Àrea gestora en relació a la conformitat de la documentació d'avaluació presentada, deixarà per justificada la bestreta concedida i donarà per complert el conveni entre l'IMAS i l'Ajuntament.

Si la quantia certificada a la justificació, és INFERIOR al total de la bestreta concedida, l'IMAS iniciarà d'ofici un expedient de reintegrament per la diferència entre l'import total del conveni i la quantitat total justificada.

ONZENA. MESURES DE GARANTIA
L'ens local quedarà exonerat de la presentació d'avals o garanties del pagament de l'aportació econòmica de l'IMAS, en atenció a la seva naturalesa.

DOTZENA. COMPABILITAT AMB ALTRES AJUTS
L'aportació econòmica de l'IMAS en el marc del present conveni serà compatible amb qualsevol altre ajut concedida per part d'altres administracions o d'altres ens públics o privats. Tanmateix, l'import total de les ajudes rebudes per a la mateixa finalitat no podrà superar el cost total de les activitats a desenvolupar.

L'ajuntament haurà de comunicar a l'IMAS la petició i/o obtenció de qualsevol ajuda econòmica pública o privada concurrent que no s'hagi declarat prèviament. Cas d'obtenir altres ajudes concurrents amb l'objecte del present conveni, l'IMAS podrà modificar i reduir la seva aportació econòmica.

TRETZENA. REVOCACIÓ I REINTEGRAMENT
Es procedirà a la revocació total o parcial dels ajuts concedits i, si s'escau, al reintegrament de les quantitats abonades anticipadament en excés per l'IMAS, sens perjudici de les causes de reintegrament previstes a l'article 56 de l'Ordenança General de Subvencions del Consell de Mallorca (BOIB núm. 21, de 18 de febrer de 2017), en els supòsits següents:

- *Manca de justificació o justificació insuficient o incorrecta dels imports corresponents a les quantitats avançades per l'IMAS, una vegada esgotat el termini per a la justificació final de despeses.*
- *Incompliment total o parcial, per part de l'ens local, de les obligacions previstes al present conveni, en especial pel que fa referència a les obligacions relatives a les prestacions dels serveis o als terminis de justificació.*

En el supòsit que, d'acord amb l'apartat anterior, procedeixi el reintegrament total o parcial de les quantitats abonades anticipadament, també s'exigiran els interessos de demora corresponents des del moment del pagament de l'aportació econòmica fins a la data en què s'acordi la procedència d'aquest reintegrament.

El procediment aplicable per acordar aquest reintegrament serà el previst a l'article 57 de la esmentada Ordenança. La resolució del procediment de reintegrament ha d'identificar la persona obligada al reintegrament, les obligacions incomplertes, la causa de reintegrament que s'hi esdevé i l'import de l'ajut a reintegrar juntament amb la liquidació dels interessos de demora. Aquesta resolució exhaurirà la via administrativa.

CATORZENA. EXTINCIÓ I CAUSES DE RESOLUCIÓ
El conveni s'extingirà pel compliment de les actuacions que constitueixen el seu objecte o per incórrer en causa de resolució.
Són causes de resolució d'aquest Conveni:

- *El transcurs del termini de vigència del conveni sense que s'hagi acordat la pròrroga d'aquest.*
- *Per mutu acord d'ambdues parts.*
- *L'incompliment total o parcial de les obligacions i compromisos assumits per qualsevol de les parts i l'incompliment de les disposicions legals d'aplicació en el marc normatiu vigent.*
- *La impossibilitat sobrevinguda, legal o material, de poder dur a terme l'objecte del conveni.*
- *Per qualsevol altra causa que legalment procedeixi.*

La part que pretengui resoldre el present conveni sobre la base d'un incompliment, haurà de posar-ho en coneixement de l'altra part per escrit en el termini d'un mes indicant la causa de la resolució.

QUINZENA.- MODIFICACIONS
No s'entendran modificacions del règim previst en aquest conveni les actualitzacions que, diferents de les previstes i en compliment de la normativa aplicable, hagin de dur a terme qualsevol de les dues parts en compliment de la normativa aplicable, llevat del cas que les alteracions fossin tan substancials que exigissin la formalització d'un nou conveni.

SETZENA.- RESPONSABILITAT
La responsabilitat que es pugui generar enfront tercers, a conseqüència de les actuacions derivades del desplegament d'aquest conveni correspon exclusivament a l'ens executor material de les actuacions.

Cadascuna de les parts serà responsable del danys i perjudicis que pogués derivar de l'incompliment de les obligacions que assumeixen en el marc d'aquest conveni. Així mateix, l'incompliment d'aquestes obligacions originarà les responsabilitats que en cada cas corresponguin i podrà suposar la resolució del conveni, la revocació, reducció o reintegrament de l'aportació econòmica de l'IMAS.

DISSETENA.- PROTECCIÓ DE DADES DE CARÀCTER PERSONAL
L'ens local facilitarà a l'IMAS les dades necessàries per a la justificació de la despesa en els termes previstos al present conveni tot fent cessió de les mateixes a l'IMAS per al seguiment i control de l'ajut concedit. En qualsevol cas, les dades personals facilitades compliran amb el principi de qualitat de les dades i no seran excessives per al compliment de la finalitat de seguiment i control de l'ajut.

L'ens local tindrà a disposició de l'IMAS els documents originals necessaris per tal de poder fer-ne consulta en el cas que es consideri necessari ampliar la informació de la justificació de la despesa.

Per les dades facilitades per l'ens local, l'IMAS compromet expressament a complir el que disposen la Llei orgànica 3/2018, de 5 de desembre, de protecció de dades personals i garantia dels drets digitals, així com a formar i informar el personal en les obligacions que dimanen d'aquesta norma, i el Reglament Europeu 2016/679 del Parlament Europeu i del Consell de 27 d'abril de 2016 relatiu a la protecció de les persones físiques en el que respecte al tractament de dades personals i a la lliure circulació d'aquestes dades.

Igualment, les dades facilitades per l'ens local a l'IMAS seran tractades amb finalitat de la fiscalització i gestió d'aquest conveni. L'exercici dels diferents drets que preveu aquesta normativa, podran exercir-se davant el Registre General de l'IMAS, carrer General Riera 67, 07010, Palma de Mallorca.

DIVUITENA.- INTERPRETACIÓ DEL CONVENI I MARC NORMATIU
En el supòsit que sorgeixin discrepàncies en la interpretació d'aquest conveni, l'IMAS es reserva la facultat d'interpretar les seves clàusules.
El present conveni té caràcter administratiu, obliga a les entitats intervinents des de la seva signatura sense suposar en cap cas la renúncia a les competències pròpies de cadascuna d'elles.
En tot allò no previst en el present conveni s'estarà al que disposa la Llei 7/1985, reguladora de les bases de règim local, la Llei 20/2006 municipal i de règim local de les Illes Balears, la Llei 40/2015 de Règim Jurídic del Sector Públic, la Llei 39/2015 del Procediment Administratiu Comú de les Administracions Públiques, la Llei 4/2009 de Serveis Socials de les Illes Balears, subsidiàriament, per resoldre dubtes i llacunes, també s'estarà al que disposa la Llei 38/2003 de 17 de novembre, General de Subvencions, i la resta de la normativa que sigui materialment aplicable a l'objecte del conveni.

DINOVENA. JURISDICCIÓ COMPETENT
Són competents per resoldre en darrera instància els conflictes i les incidències que es puguin suscitar, derivats de l'aplicació d'aquest conveni, els òrgans de l'ordre jurisdiccional contenciós administratiu de la ciutat de Palma.

En prova de conformitat, les parts signen el present conveni, en tots els punts acordats, en

dos exemplars i a un sol efecte.»

Palma, xxxxx

La presidenta de l'Institut Mallorquí d'Afers Socials *La Batlessa de l'Ajuntament de Son Servera*

Margalida Puigserver Servera *Natalia Troya Isern* "

Segon.- Facultar a la batlessa perquè subscrigui el ressenyat conveni.

Tercer.- Notificar aquest acord a l'Institut Mallorquí d'Afers Socials.

Quart.- Publicar al web municipal el conveni signat per ambdues parts. "

Seguidament, s'obri el debat per part dels regidors/portaveus. Les intervencions corresponents a aquest punt de l'ordre del dia es troben enregistrades a la videoacta.

Es poden consultar a l'enllaç següent:

http://videoacta.sonservera.es:80?pleno=20190718&punto=3

A continuació es sotmet a votació la proposta, la qual s'aprova per unanimitat dels presents amb el resultat de vots següent: 17 vots a favor (6 PSOE, 4 PP, 3 IxSMB, 3 ON SS - El Pi, 1 Podemos), 0 vots en contra i 0 vots abstenció.

4. Expedient 675/2019. Proposta de modificació de l'aprovació inicial de l'Ordenança del renou i les vibracions.

Favorable	**Tipus de votació:** Unanimitat/Assentiment

La batlessa dona la paraula a la regidora Margalida Vives qui llegeix la proposta que literalment diu:

"Atès en que sessió ordinària del Ple de l'Ajuntament de Son Servera de dia 16 de maig de 2019 s'adoptà la proposta d'aprovació inicial de l'Ordenança municipal reguladora del renou i de les vibracions.

Vist l'informe d'impacte de gènere d'acord a la Llei 11/2016, de 28 de juliol, d'igualtat de dones i homes emès per l'Institut Balear de la Dona, remès en data 14 de maig de 2019 i amb RGE número 2019-E-RC-2935, on s'indica que:

"...Pel que fa a la utilització del llenguatge, d'acord amb les indicacions de les resolucions 14.1 de 1987 i 109 de 1989 de la UNESCO; la Recomanació núm. R(90) 4 de 1990 del Consell d'Europa; l'article 14.11. de la Llei orgànica 3/2007, de 22 de març, per a la igualtat efectiva de dones i homes i, concretament, la Llei 11/2016, de 28 de juliol d'igualtat de dones i homes, la qual, adverteix en el seu article 3 que s'establiran com a principis generals l'adopció de les mesures necessàries per fer un ús no sexista del llenguatge i, en tot cas, per evitar la invisibilitat de les dones per mitjà del llenguatge mitjançant un genèric que inclogui els dos sexes, la inclusió de la forma femenina o un altre recurs, encara que es fan les següents recomanacions:

Es recomana substituir "els ciutadans" per "la ciutadania" o "els ciutadans i ciutadanes".
Es recomana substituir "els usuaris" per "les persones usuàries".
Es recomana substituir "els responsable" per "els i les responsables".
Es recomana substituir "el titular" per "la persona titular".
Es recomana substituir "els titulars" per "les persones titulars".
Es recomana substituir "els conductors" per "els conductors i les conductores".

Cal reflectir la presència de les dones en els texts que es redacten. Per això, en la mesura que sigui possible, cal evitar l'ús del masculí com a genèric, especialment quan es refereix a persones físiques."

Atès el disposat als articles 128 a 133 de la Llei 39/2015, d'1 d'octubre, del Procediment Administratiu Comú de les Administracions Públiques, a l'article 102 de la Llei 20/2006, de 15 de desembre, municipal i de règim local de les Illes Balears, juntament amb el previst als articles 22.2.d), 49, i 70.2, de la Llei 7/1985, de 2 d'abril de Bases de Règim Local, en relació al procediment d'elaboració de reglaments i ordenances

Aquesta Batlia proposa al Ple de l'Ajuntament l'adopció del següent acord:

Primer. Aprovar la modificació del text en el sentit d'incloure les recomanacions indicades a l'informe d'impacte de gènere d'acord a la Llei 11/2016, de 28 de juliol, d'igualtat de dones i homes emès per l'Institut Balear de la Dona, i aprovar la modificació de l'acord de Ple de dia 16 de maig de 2019 relatiu a l'aprovació inicial de l'Ordenança del renou i les vibracions, que

en la nova redacció diu literalment:

"Ordenança municipal reguladora del renou i de les vibracions

PREÀMBUL

El renou és actualment una de les principals causes de preocupació ciutadana, ja que incideix en la qualitat de vida de les persones i, a més, pot provocar efectes nocius en la salut i en el comportament, tant individuals com socials.

En l'àmbit de la Unió Europea, la Directiva 2002/49/CE del Parlament Europeu i del Consell, de 25 de juny de 2002, sobre avaluació i gestió del renou ambiental, ha obligat a transposar les seves normes al dret intern dels estats membres.

D'altra banda, els articles 43 i 45 de la Constitució obliguen tots els poders públics a protegir la salut i el medi ambient, la qual cosa inclou la protecció contra la contaminació acústica. Així, a escala estatal s'han promulgat la Llei 37/2003, de 17 de novembre, del soroll; el Reial decret 1513/2005, de 16 de desembre, que desplega aquesta Llei pel que fa a l'avaluació i la gestió del renou ambiental, i el Reial decret 1367/2007, de 19 d'octubre, que la desplega pel que fa a la zonificació acústica, els objectius de qualitat i les emissions acústiques.

A les Illes Balears, l'Estatut d'autonomia, en l'article 23, reconeix el dret a gaudir d'una vida i un medi ambient segurs i sans, i estableix que els poders públics han de vetllar per la defensa i la protecció de la naturalesa, del territori, del medi ambient i del paisatge, i han d'establir polítiques de gestió, ordenació i millora de la seva qualitat harmonitzant-les amb les transformacions que es produeixen per l'evolució social, econòmica i ambiental.

En aquest marc s'aprovà la Llei 1/2007, de 16 de març, contra la contaminació acústica de les Illes Balears, que en l'article 6, punts 2 i 3, estableix les competències de les administracions locals en aquesta matèria.

Aquesta Ordenança concreta els instruments jurídics i tècnics necessaris per donar una resposta adequada a les inquietuds de la ciutadania respecte a la contaminació acústica, millorant-ne la qualitat de vida, en un procés de conscienciació ambiental creixent.

Dins el territori en què ens trobem, amb una estacionalitat molt eleva, multiplicant el nombre de població en període estival respecte a l'hivern, comptar amb aquesta eina es fa molt més necessari ja que els espais a protegir es fan molt més vulnerables.

Així mateix, segueix i completa els dictats bàsics que estipulen la Llei estatal 37/2003; el Reial decret 1513/2005; el Reial decret 1367/2007; la Llei 1/2007, de 16 de març, i les normes UNE i altres d'anàlogues que són aplicables en l'àmbit dels renous i les vibracions a la comunitat autònoma de les Illes Balears.

Capítol I

Objecte i àmbit d'aplicació
Article 1
Objecte

Aquesta Ordenança té per objecte, dins les competències d'aquest Ajuntament, regular les mesures i els instruments necessaris per prevenir i corregir la contaminació acústica en el terme municipal, a fi d'evitar i reduir els danys que pugui ocasionar a les persones, els béns o el medi ambient.

Article 2
Àmbit d'aplicació

1. Estan sotmesos a aquesta Ordenança les instal·lacions, les maquines, el projectes de construcció, les relacions de veïnats, els comportaments ciutadans a l'interior i l'exterior dels edificis, les activitats de caràcter públic o privat i, en general, els emissors acústics independentment de qui en sigui la persona titular, promotor o responsable, tant si és persona física com jurídica, pública o privada, en un lloc públic o privat, obert o tancat, dins del nostre terme municipal, susceptibles de generar contaminació acústica per renou o vibracions.

2. Queden exclosos de l'àmbit d'aplicació d'aquesta Ordenança:

a) Les infraestructures portuàries i aeroportuàries i el eixos viaris i ferroviaris de competència estatal o autonòmica.
b) Les activitats i infraestructures militars, que es regeixen per a la normativa específica pròpia.
c) Els renous que generin embarcacions de qualsevol classe o activitats en les aigües que limiten amb la costa, el control dels quals es reserva a l'autoritat estatal competent.
d) El renou procedent de veus d'infants a l'àmbit domèstic, educatiu, esportiu i assistencial.
e) La regulació de l'exposició dels treballadors al renou laboral, que es regeix per a la normativa específica pròpia.

3. En qualsevol cas l'Ajuntament podrà realitzar avaluacions sonomètriques o aixecar acta, per tal d'informar a l'autoritat competent (Ports, Govern, Ministeri, etc.) d'això i sol·licitar que accions s'han dur a terme.

Article 3
Acció pública
Les persones físiques o jurídiques poden denunciar davant l'Ajuntament qualsevol actuació pública o privada de les que esmenta l'article anterior que causi molèsties, risc o dany per a les persones o el béns de qualsevol naturalesa de manera que incompleixi les normes de protecció acústica que estableix aquesta Ordenança.

Plaça de Sant Ignasi, 1, Son Servera. 07550 (Illes Balears). Tel. 971567002. Fax: 971568101

Article 4
Competències

1. És potestat municipal exercir el control i exigir el compliment de la present Ordenança, obligant a adoptar les mesures preventives, correctores o reparadores necessàries, assenyalar limitacions, ordenar totes les inspeccions que siguin necessàries i aplicar les sancions corresponents, en cas d'incompliment.

2. Les prescripcions d'aquesta Ordenança són de compliment obligat i directe exigible en qualsevol tipus d'espectables, construccions, demolicions, obres, instal·lacions fixes o temporals i qualsevol altra activitat que prevegin les normes d'ús urbanístic, com també per a ampliacions o reformes que es projectin o executin.

També n'és exigible el compliment respecte del comportaments dels veïnats o persones usuàries de la via pública, sense perjudici dels drets fonamentals que preveu la Constitució espanyola.

3. Les competències municipals que preveu aquesta Ordenança poden ser exercides per la Batlia, la Regidoria delegada o qualsevol òrgan o àrea que es pugui crear per assolir millor els objectius que es persegueixen.

Article 5
Definicions i índex acústics

A l'efecte d'aquesta Ordenança, s'entén per:

a) Activitat: conjunt d'operacions o treballs de caràcter industrial, comercial, professional o de serveis, que s'exerceix en un centre, local, espai delimitat o establiment.
b) Aïllament acústic: capacitat d'un element constructiu o tancament de no transmetre el so. Generalment, el grau d'aïllament acústic s'avalua comparant la relació entre les energies sonores a ambdós costats de l'element.
c) Àrea acústica: àmbit territorial, delimitat per l'Administració competent, que presenta el mateix objectiu de qualitat acústica.
d) Àrea urbanitzada: superfície del territori que compleix els requisits que estableix la legislació urbanística aplicable per ser classificada com a sòl urbà o urbanitzat, i que està integrada, de manera legal i efectiva, en la xarxa de dotacions i serveis propis dels nuclis de població. S'entén que és així quan les parcel·les, estiguin edificades o no, disposen de les dotacions i els serveis que requereix la legislació urbanística o poden arribar a disposar-ne sense més obres que les de connexió a les instal·lacions en funcionament.
e) Àrea urbanitzada existent: superfície del territori que era àrea urbanitzada abans de l'entrada en vigor del Reial decret 1367/2007, de 19 d'octubre, que desplega la Llei 37/2003, de 17 de novembre, del soroll, pel que fa a la zonificació acústica, els objectius de qualitat i les emissions acústiques.

f) Avaluació acústica: resultat d'aplicar qualsevol mètode reglat dels que recull la Llei 37/2003, de 17 de novembre, del renou, o els reglaments que la despleguen, inclosa aquesta Ordenança, que permet calcular, predir, preveure o mesurar la qualitat acústica i els efectes de la contaminació acústica.
g) Ciclomotor: vehicle que defineix com a *ciclomotor* el Reial decret legislatiu 339/1990, de 2 de març, pel qual s'aprova el text articulat de la Llei sobre el trànsit, circulació de vehicles de motor i seguretat viària: vehicle de dues rodes i una sola plaça amb motor tèrmic de cilindrada no superior a 50 centímetres cúbics, o amb motor elèctric de potència no superior a 1.000 watts i la velocitat del qual no excedeix els límits determinats reglamentàriament.
h) Contaminació acústica: presència a l'ambient de renous o de vibracions, sigui quin sigui l'emissor acústic que els origina, que provoquen molèstia, risc o dany per a les persones, per al desenvolupament de les seves activitats o per als béns de qualsevol naturalesa, o que causen efectes significatius sobre el medi ambient.
i) Contigüitat: situació que es dóna en la transmissió del renou, quan l'emissor i el receptor comparteixen murs o altres elements constructius i el renou es transmet únicament i exclusivament de manera estructural. Es considera que dos locals són confrontants, quan en cap moment es produeixi la transmissió de soroll entre l'emissor i el receptor a través del medi ambient exterior.
j) DnT,A: diferència de nivells estandarditzada (aïllament acústic a renou aeri).
k) Dtr,2m,nT: diferència de nivells estandarditzada per renou aeri (aïllament acústic de façana). Correcció CAtr (per renou de tràfic i activitats segons ISO 717-1). A la nova norma ISO 16283-3 es denomina Dls,2mn,T.
l) Efectes nocius: efectes negatius sobre la salut humana o el medi ambient.
m) Emissor acústic: qualsevol infraestructura, equip, maquina, persona, animal, activitat o comportament que genera contaminació acústica. També es denomina *font sonora* o *font de renou o vibracions*.
n) Índex de renou o acústic: magnitud física que expressa la contaminació acústica i que té relació amb els efectes nocius que produeix.
o) Índex de vibració: magnitud física que expressa la vibració i que té relació amb els efectes nocius que produeix.
p) Law: nivell de vibració màxim durant el període temporal d'avaluació, en espais interiors d'edificis.
q) L'nT: nivell de pressió sonora d'impacte (dB). (Aïllament a renou de impacte).
r) Ld: és el nivell sonor mitjà a llarg termini ponderat A definit en la norma ISO 1996-2: 1987, determinat al llarg de tots els períodes dia d'un any.
s) Le: és el nivell sonor mitjà a llarg termini ponderat A definit en la norma ISO 1996-2: 1987, determinat al llarg de tots els períodes vespres d'un any.
t) Ln: és el nivell sonor mitjà a llarg termini ponderat A definit en la norma ISO 1996-2: 1987, determinat al llarg de tots els períodes nit d'un any.
u) Lden: és el índex de renou dia-vespre-nit, expressat en decibels (dB) mediant la fórmula prevista en el Annex I del RD 1513/2005.
v) Lmax: nivell sonor màxim.
w) LAeq: nivell sonor continu equivalent, d'un interval temporal de mesurament x.
x) LKeq: nivell sonor LAeq més les correccions per components tonals, impulsives i de

baixa freqüència.

y) Limitador enregistrador sonomètric: aparell destinat a controlar el renou emès pels mitjans de reproducció sonora i enregistrar els episodis de superació dels valors límit d'immissió de renou que estableix aquesta Ordenança.

z) Mapa de renou: representació gràfica dels nivells significatius de renou ambiental en un determinat territori obtinguts mesurant o simulant un conjunt de punts representatius en períodes diferents.

aa) Nivell d'emissió: nivell sonor en un lloc determinat originat per un emissor acústic que funciona en el mateix emplaçament.

bb) Nivell d'immissió: nivell sonor en un lloc determinat originat per un emissor acústic ubicat en un altre emplaçament. També s'anomena *nivell de recepció*.

cc) Objectiu de qualitat acústica: conjunt de requisits que han de complir les característiques acústiques d'un espai determinat en un moment concret, avaluat en funció dels índexs acústics que li siguin aplicables.

dd) Pla d'acció acústica: pla en què s'especifiquen les actuacions per solucionar les qüestions relatives al renou i als seus efectes, que pot incloure la reducció del renou, si és necessari.

ee) Qualitat acústica: grau d'adequació de les característiques acústiques d'un espai a les activitats que s'hi duen a terme.

ff) Renou: senyal sonor que molesta o incomoda els éssers humans, o que els produeix o té l'efecte de produir-los un resultat psicològic o fisiològic advers.

gg) Renou ambiental: conjunt de senyals sonors procedents de diverses fonts, expressat en termes de nivell de pressió sonora, en un emplaçament i en un temps concret.

hh) Sistema bitonal: sistema de funcionament d'un dispositiu acústic que utilitza dos tons perfectament diferenciables de manera alternativa en intervals regulars.

ii) Sistema freqüencial: sistema de funcionament d'un dispositiu acústic en què la freqüència dominant del so emès pot variar de manera controlada, manualment o automàticament.

jj) Sistema monotonal: sistema de funcionament d'un dispositiu acústic en què predomina un únic to.

kk) Transmissió de renou aeri: transmissió del renou quan l'emissor i el receptor no comparteixen cap estructura física (com ara murs) i estan separat únicament per l'aire.

ll) Valor límit: valor d'un índex acústic que no ha de ser sobrepassat. Els valors límit poden variar segons l'emissor acústic (renou del trànsit rodat, ferroviari o aeri, renou industrial, etc.), l'entorn o la vulnerabilitat a la contaminació acústica dels grups de població. També poden ser diferents en situacions diferents (quan canvia l'emissor acústic o l'ús donat a l'entorn). En el cas que se superi un valor límit les autoritats competents estan obligades a preveure o aplicar mesures tendents a evitar-ho.

mm) Vehicle de motor: vehicle que defineix com a *vehicle de motor* el Reial decret legislatiu 339/1990: vehicle proveït de motor per a la seva propulsió. S'exclouen d'aquesta definició els ciclomotors i els tramvies.

nn) Vibració: pertorbació produïda per un emissor acústic que provoca l'oscil·lació periòdica dels cossos sobre la posició d'equilibri.

oo) Zona de protecció acústica especial: zona en què es produeixen nivells sonors alts

encara que les activitats que hi ha, individualment considerades, compleixen els nivells legals exigits.

pp) Zona de servitud acústica: sector del territori, delimitat en els mapes de renou, on les immissions poden superar els objectius de qualitat acústica aplicables a les àrees acústiques corresponents i on es poden establir restriccions per a determinats usos del sòl, activitats, instal·lacions o edificis, amb la finalitat de complir, com a mínim, els valors límits d'immissió que hi ha establerts.

qq) Zona de situació acústica especial: zona de protecció acústica especial en la qual les mesures adoptades no han evitat l'incompliment dels objectius acústics.

rr) Zona de transició: àrea en què es defineixen valors intermedis entre dues zones limítrofes.

ss) Zona tranquil·la en una aglomeració: espai on no se supera un valor, que ha de ser fixat pel Govern, d'un determinat índex acústic.

tt) Zona tranquil·la en un camp obert: espai no pertorbat per renou procedent del trànsit rodat, les activitats industrials o les activitats esportives o recreatives.

Els termes acústics no inclosos en aquest article s'han d'interpretar de conformitat amb la Llei estatal 37/2003, de 17 de novembre, del renou; el Reial decret 1513/2005, de 16 de desembre, que desplega aquesta Llei pel que fa a l'avaluació i la gestió del renou ambiental; el Reial decret 1367/2007, de 19 d'octubre; la Llei 1/2007, de 16 de març, contra la contaminació acústica de les Illes Balears, i el termes que recullen el Codi tècnic de l'edificació i, en particular, el document bàsic "DB-HR Protecció contral el renou", aprovat pel Reial decret 1371/2007, de 19 d'octubre, o el que el substitueixi.

Article 6
Drets i deures

1. D'acord amb el que estableix la normativa per la qual es regula el dret d'accés a la informació en matèria de medi ambient, l'Ajuntament ha de posar a disposició de la població la informació relativa a la contaminació acústica i protecció enfront el renou, de manera clara, comprensible i fàcilment accessible.

2. Els ciutadans i ciutadanes tenen el deure de complir les normes de conducta que determina aquesta Ordenança en relació amb la contaminació acústica i aïllament acústic.

Capítol II
Secció 1ª
Prevenció de la contaminació acústica

Article 7
Períodes horaris

1. A l'efecte del regulat en aquesta Ordenança, l'any es divideix en dues èpoques, hivern i estiu, i el dia es divideix en tres períodes. el diürn constituït per 12 hores contínues de durada,

Plaça de Sant Ignasi, 1, Son Servera. 07550 (Illes Balears). Tel. 971567002. Fax: 971568101

el vespertí constituït per 4 hores continues de durada i el nocturn constituït per 8 hores continues de durada.

2. A l'hivern, entre l'1 de novembre i el 30 d'abril, s'estableix el període diürn el comprès entre les 7.00 i fins a les 19.00 hores, el període vespertí, o període tarda, el comprès entre les 19.00 i les 23.00 hores, i el nocturn, entre les 23.00 i les 7.00 hores.

3. A l'estiu, entre el 1 de maig i el 31 d'octubre els períodes horaris seran el següents: El diürn comprès entre les 8.00 i les 20.00 hores, el vespertí comprès entre les 20.00 i les 24.00 hores, i el nocturn, entre les 24.00 i les 8 hores.

4.En aquest períodes s'han d'aplicar els índexs acústics Ld, Le i Ln, respectivament, segons definicions a la present Ordenança.

Article 8
Aplicació dels índex acústics

1. Per avaluar el nivell sonor ambientals s'han d'utilitzar els índexs dels nivells sonor continus equivalents dels períodes diürn, vespertí i nocturn, expressats en decibels ponderats (LAeq diürn, LAeq vespertí, LAeq nocturn, respectivament), que es calculen fent la mitjana de cadascun dels nivells en el períodes diürn, vespertí i nocturn d'un any (Ld, Le i Ln, respectivament). Les mesures s'han de prendre d'acord amb el protocol que s'estableix en l'annex IV d'aquesta Ordenança.

2. Per avaluar els nivells sonors emesos i transmesos per emissor acústics s'han d'utilitzar com a índex el nivell sonor continu equivalent per a un període d'integració de 5 segons com a mínim (LAeq, 5 segons), expressat en decibels ponderats (dB(A)). Les mesures s'han de prendre d'acord amb el protocol que s'estableix en l'annex IV d'aquesta Ordenança.

3. Els nivells sonors emesos per emissor acústics subjectes al compliment d'alguna norma específica, como ara màquines d'ús a l'aire lliure, s'han de mesurar i expressar de conformitat amb el que determinin aquestes normes específiques.

4. Els nivells sonors emesos per vehicles de motor i ciclomotors s'han d'avaluar de conformitat amb l'annex V d'aquesta Ordenança.

5. En el cas de nous emissor, per comprovar el compliment dels nivells de vibracions aplicables en l'espai interior dels edificis, s'ha d'aplicar l'índex Law, d'acord amb els articles 2h, 3.1 b i l'annex I, apartat B, del Reial Decret 1367/2007, de 19 d'octubre.

Article 9
Integració del renou en la gestió ambiental municipal

1. En l'execució de les tasques de planejament urbà i d'organització de les activitats i els serveis que comporten les actuacions municipals, s'ha de garantir la disminució dels nivells

Plaça de Sant Ignasi, 1, Son Servera. 07550 (Illes Balears). Tel. 971567002. Fax: 971568101

sonors ambientals sempre que sigui possible.
2. Els criteris a què es refereix el paràgraf anterior s'han d'aplicar, entre d'altres, en els àmbits següents:

a) El planejament urbanístic en general.
b) La planificació i el projecte de vies de circulació.
c) L'organització del trànsit en general.
d) Els transports col·lectius urbans.
e) La recollida d'escombraries i la neteja de les vies i els espais públics.
f) La ubicació de centres docents, sanitaris, llocs de residència col·lectiva i altres establiments que l'Ajuntament consideri d'especial protecció acústica.
g) La consideració de l'impacte acústic en la concessió de llicències d'obres i d'activitats.
h) La regulació i el control periòdic de qualsevol activitat privada, comercial o lúdica en vies publiques o espais de concurrència pública.

3. L'Ajuntament pot prendre les mesures complementàries que estimi convenients per corregir i millorar els nivells acústics.

4. L'Ajuntament ha de determinar els nivells sonors ambientals del municipi de manera periòdica per actualitzar el mapa de renous o cadastre sònic, quan sigui necessari, i poder, així, adequar-lo a aquesta Ordenança, avaluar les variacions produïdes i establir plans acústics d'acció municipal o declarar zones de protecció acústica especial.

Article 10
Àrees acústiques

L'Ajuntament ha de delimitar les àrees acústiques (zonificació acústica annex VII d'aquesta Ordenança) que es recullen en l'annex I d'aquesta Ordenança d'acord amb l'ús predominant del sòl que determina l'article 17 de la Llei 1/2007, de 16 de març, i aplicant els criteris que determina l'article 5 del Reial decret 1367/2007, de 19 d'octubre.

Els objectius de qualitat acústica per a cadascuna de les àrees acústiques que preveu aquesta Ordenança es recullen en les taules de l'annex II i els valors límits d'immissió sonora per cada àrea es recullen en les taules de l'annex III.

Article 11
Mapa de renou del municipi

1. El mapa de renou del municipi té per objectius: ajudar a classificar acústicament les zones urbanes, els nuclis de població i, si s'escau, les zones del medi natural, d'acord amb el que s'estableix en l'annex I; analitzar els nivells acústics del terme municipal, i proporcionar informació sobre les fonts sonores que causen la contaminació acústica.

2. L'Ajuntament pot elaborar un mapa de renou si ho considera necessari, el qual ha de

Plaça de Sant Ignasi, 1, Son Servera. 07550 (Illes Balears). Tel. 971567002. Fax: 971568101

complir els requisits mínims que es detallen en l'annex IV del Reial decret 1513/2005, de 16 de desembre, i de l'article 21 de la Llei 1/2007, de 16 de març, contra la contaminació acústica de les Illes Balears, aplicant els criteris que s'estableixen per als nivells d'immissió dels emissors acústics en les zones urbanes, els nuclis de població i, si escau, les zones de medi natural, amb la finalitat d'analitzar els nivells acústics existents i proporcionar informació sobre les fonts sonores de la contaminació acústica del territori mitjançant la delimitació de les àrees acústiques del municipi.

Per elaborar-lo, ha de distingir les àrees diferenciades que s'indiquen a continuació d'acord amb l'ús que hi ha o hi està previst, les fonts que generen la contaminació acústica o les condicions de qualitat sonora:

a) Principals vies de comunicació municipals.
b) Àrees industrials i recreatives.
c) Àrees residencials i comercials.
d) Àrees especialment protegides per l'ús sanitari, docent o cultural.
e) Àrees especialment protegides pels valors mediambientals, que necessiten ser preservats de la contaminació acústica.
f) Àrea del centre històric.

3. El mapa de renou del municipi ha de delimitar, de conformitat amb les directrius de desplegament que preveu l'article 15.2 de la Llei 37/2003, de 17 de novembre, l'àmbit territorial on s'han d'integrar les àrees acústiques, i ha de contenir, per a cadascuna de les àrees acústiques, informació sobre els aspectes següents:

a) El valor dels índexs acústics que hi ha o es preveu que hi hagi.
b) Els valors límit i els objectius de qualitat acústica.
c) El compliment o la superació dels valor límits i els objectius de qualitat acústica.
d) Els models de càlcul i les dades que s'han utilitzat per calcular el renou.
e) El nombre previst de persones, d'habitatges i de centres sanitaris, educatius i culturals exposats a la contaminació acústica.
f) Les limitacions derivades de les servituds aeronàutiques, determinades d'acord amb la normativa aplicable.

4. El mapa de renou municipal s'ha de revisar i, si cal, modificar cada cinc anys a partir de la data que l'aprovi el Ple de l'Ajuntament.

Prevenció i correcció de la contaminació acústica
Article 12
Pla acústic d'acció municipal

Totes les actuacions municipals que es desprenen de l'apartat anterior s'han de concretar en un pla acústic d'acció municipal, el qual ha d'incloure aspectes referits a la prevenció, el control i la correcció de la contaminació acústica; les actuacions de conscienciació i informació sobre la incidència d'aquest tipus de contaminació tant per a residents com per a

visitants, i la determinació dels objectius de qualitat acústica associats als índexs d'emissió i immissió de renous i vibracions, tenint en compte el mapa de renous, cadastre sònic o estudi acústic elaborat. El pla ha d'especificar la durada, el procediment de revisió i els mecanismes de finançament.

El contingut mínim i el procediment d'elaboració del pla acústic d'acció municipal s'han d'ajustar als requisits que s'estableixen en la secció 4a del capítol II de la Llei 1/2007, de 17 de novembre, i en l'article 10 del Reial decret 1513/2005, de 16 de desembre.

Article 13
Objectius de qualitat acústica per a renous i vibracions

1. Els objectius de qualitat acústica dels nivells sonors ambientals aplicables a les àrees urbanitzades existents i als nous desenvolupaments urbanístics figuren en les taules A i A0, respectivament, de l'annex II d'aquesta Ordenança, i s'han d'avaluar d'acord amb el procediment que defineix l'annex I del Reial decret 1367/2007, de 19 d'octubre.

2. Els valors límit aplicables a espais naturals d'especial protecció acústica i reserves de sons d'origen natural declarats d'acord amb les disposicions de la Llei 1/2007, de 16 de març, han de ser els que fixi en cada cas l'Administració ambiental autonòmica competent per declarar-los i s'han d'aplicar dins els límits geogràfics que s'estableixin en la declaració corresponent.

3. Els objectius de qualitat acústica per a renou aplicables a l'espai interior habitable d'edificis destinats a habitatge, usos residencials (inclosos residencials públics), hospitalaris, educatius o culturals, figuren en la taula B de l'annex II.

4. Els objectius de qualitat acústica per a vibracions transmeses per emissors acústics a espais interiors figuren en la taula C de l'annex II.

Secció 2ª
Zones de protecció acústica especial
Article 14
Definició

Són zones de protecció acústica especial aquelles en les quals es produeixen uns elevats nivells sonors a causa de l'existència de nombroses activitats recreatives, espectacles o establiments públics, de l'activitat de les persones que les utilitzen, del renou del trànsit, així com de qualsevol altra activitat de caràcter permanent que incideixi en la saturació del nivell sonor de la zona, tot i que l'activitat individualment considerada compleixi amb els nivells establerts en aquesta Ordenança.

Article 15
Declaració de zones de protecció acústica especial

1. Correspon a l'Ajuntament, d'ofici o a petició del veïnat, d'acord amb el que s'estableix a la

Llei 27/2006, de 18 de juliol, per la qual es regulen els drets d'accés a la informació, de participació pública i d'accés a la justícia en matèria de medi ambient, proposar la declaració de les zones de protecció acústica especial, mitjançant l'aportació d'un informe tècnic previ que acrediti l'incompliment dels objectius de qualitat acústica a la zona i un pla de delimitació de la via o vies públiques que inclourà tots els punts en què s'han realitzat mesuraments i al qual s'afegiran 50 metres a un i altre costat dels punts de mesurament externs, que com a mínim contingui la informació següent:

a) El nivell de renou (objectius de qualitat acústica) a l'ambient interior o a l'exterior.
b) La persona que ha mesurat els nivells sonors i una explicació breu dels criteris tècnics aplicats per escollir els punts i les hores per mesurar-los.
c) Una proposta de les mesures concretes que s'han d'aplicar a la zona, d'acord amb les mesures que fixa l'article 31 de la Llei 1/2007, de 16 de març, per complir els objectius de qualitat acústica que preveu l'annex II d'aquesta Ordenança.

2. La proposta s'ha de sotmetre al tràmit d'informació pública durant un període d'un mes, per la qual cosa se n'ha de publicar un anunci en el *Butlletí Oficial de les Illes Balears* i en dos dels diaris d'informació general de més difusió a la comunitat autònoma, en el qual ha de figurar el lloc on es pot consultar l'expedient. Així mateix, s'ha d'obrir un tràmit d'audiència de l'expedient a fi que les associacions més representatives puguin presentar-hi les al·legacions que considerin pertinents, d'acord amb el que s'estableix en la Llei 27/2006, de 18 de juliol.

3. Després del tràmit d'audiència i d'informació pública, l'Ajuntament ha d'aprovar la declaració de zona de protecció acústica especial i l'ha de trametre al consell insular de Mallorca. L'acord de declaració s'ha de publicar en el *Butlletí Oficial de les Illes Balears* i ha d'entrar en vigor, tret que s'hi disposi altrament, l'endemà d'haver-lo publicat.

4. A les zones declarades de protecció acústica especial s'ha de perseguir la reducció progressiva dels nivells de renou fins a assolir els objectius de qualitat sonora que s'indiquen en l'annex II d'aquesta Ordenança.

5. L'Ajuntament ha d'elaborar un pla de zona per adoptar totes o algunes de les mesures que s'indiquen a continuació:

a) Suspendre-hi o regular l'obertura d'activitats que puguin agreujar la situació.
b) Establir-hi horaris restringits per a les activitats directament o indirectament responsables dels nivells alts de contaminació acústica.
c) Prohibir-hi la circulació d'alguna classe de vehicles o restringir-n'hi la velocitat, o limitar-n'hi la circulació en horaris determinats, d'acord amb les altres administracions competents.
d) Establir-hi límits d'emissió a l'exterior més restrictius que els de caràcter general, i exigir mesures correctores complementàries a les persones titulars de les activitats.
e) Qualsevol altra mesura que es consideri adequada per reduir-hi el nivell de contaminació acústica.

Article 16
Vigència

1. Les mesures adoptades en els plans de zona s'han de mantenir en vigor mentre no es publiqui en el *Butlletí Oficial de les Illes Balears* la resolució de l'òrgan que va dictar la declaració de zona de protecció acústica especial per la qual cessa aquesta declaració, fonamentada en un informe tècnic que acrediti que s'han recuperat els nivells superats.

2. En la resolució de cessament, amb la finalitat que no es repeteixin les circumstàncies que varen motivar la declaració de la zona de protecció acústica especial, s'ha d'incloure un programa d'actuacions encaminat a complir els objectius que preveu l'article 13 de aquesta Ordenança.

3. No obstant, l'òrgan competent, d'ofici o a petició de les persones afectades, ha de declarar de nou la zona de protecció acústica especial quan, després de la resolució de finalització de la declaració de zona de protecció acústica especial, es constati de nou i en la mateixa zona, la superació de 3 dB en 3 ocasions durant un mes, en alguns dels valors Ld, Le i Ln establerts a la taula a de l'annex II.

La proposta de nova declaració de zona de protecció acústica especial, es fonamentarà en un informe tècnic que acrediti la superació dels objectius de qualitat acústica de la zona avaluada, en els termes anteriorment expressats i d'acord amb els procediments preveu aquesta Ordenança.

La proposta se sotmetrà a un tràmit d'informació pública per un període de quinze dies, mitjançant la publicació d'un anunci en el Butlletí Oficial de les Illes Balears, establint on pot consultar-se l'expedient. Després del tràmit d'audiència i informació pública, l'òrgan competent procedirà a l'aprovació de la declaració.

L'acord de declaració es publicarà al Butlletí Oficial de les Illes Balears i entrarà en vigor, llevat que en ell es disposi el contrari, l'endemà de la publicació.

Els efectes de la nova declaració, podran ser els mateixos de la declaració prèvia, o bé establir mesures addicionals de protecció.

Les mesures adoptades en els plans de zona es mantindran en vigor en tant que no quedi acreditada la recuperació dels nivells superats mitjançant informe tècnic i es resolgui el cessament de la declaració de zona de protecció acústica especial per l'òrgan que segons la seva competència l'hagi declarat, i es publiqui al Butlletí Oficial de les Illes Balears.

En la resolució de cessament i a fi de no veure reproduïdes les circumstàncies que van motivar la declaració de la zona com de protecció acústica especial, s'inclourà un programa d'actuacions encaminat a complir els objectius previstos en la present Ordenança.

4. L'Ajuntament, d'ofici o a petició de les persones afectades, pot fer nous mesuraments en els

punts indicats en l'informe tècnic, i ha de posar aquesta informació a disposició pública per a la consulta i informe.

5. Si les mesures correctores incloses en el pla que s'apliquen en una zona de protecció acústica especial no poden evitar l'incompliment dels objectius de qualitat acústica, l'Administració competent ha de declarar la zona concreta com a zona de situació acústica especial.
En aquesta zona s'han d'aplicar noves mesures correctores específiques adreçades a millorar la qualitat acústica a llarg termini i, en particular, a complir els objectius de qualitat acústica que corresponen a l'espai interior.

Capítol III
Avaluació del renou i les vibracions
Article 17
Límit d'immissió del renou transmès al medi ambient exterior

1. Les instal·lacions, els establiment, les activitats i la resta d'emissor acústics, tant noves com existents, han de respectar els valors límits d'immissió de renou transmès al medi ambient exterior que s'indiquen en el quadre B1 de l'annex III d'aquesta Ordenança, segons el tipus d'àrea acústica receptora.

2. Es considera que es compleixen aquests límits si:

a) Els valors dels índexs acústics Lkeq determinats d'acord amb els procediments que s'estableixen en l'annex IV d'aquesta Ordenança i l'annex IV del Reial decret 1367/2007, no excedeixen en més de 5 dB(A) el límit d'aplicació que es fixa en la taula B1 de l'annex III d'aquesta Ordenança.
b) Els valors diaris (Ld, Le, Ln i Lden), determinats d'acord amb els procediments que s'estableixen en l'annex IV d'aquesta Ordenança i l'annex IV del Reial decret 1367/2007, no excedeixen en més de 3 dB(A) el límit d'aplicació que es fixa en la taula B1 de l'annex III d'aquesta Ordenança.

3. En el cas que s'hagin de mesurar valors d'immissió en sòls que no tinguin la consideració d'àrea urbanitzada, s'han d'aplicar els valors límit d'immissió de renous corresponents a l'ús residencial o d'habitatge o ús anàleg, tret que una norma de rang més alt disposi altrament.

Article 18
Límit de renou transmès per qualsevol emissor acústic a un espai interior receptor

1. Les instal·lació, els establiment, les activitats i la resta d'emissor acústics, tant noves com existents, han de respectar els valors límits d'immissió de renou transmès a l'espai interior receptor que s'indiquen en el quadre B2 de l'annex III d'aquesta Ordenança, segons el tipus d'àrea acústica receptora.

2. La taula B2 és vàlida tant per a fonts ubicades en espais interiors confrontants com per a

fonts ubicades en el medi ambient exterior.
3. Es considera que es compleixen aquests límits si:

a) Els valors dels índexs acústics Lkeq determinats d'acord amb els procediments que s'estableixen en l'annex IV d'aquesta Ordenança i l'annex IV del Reial decret 1367/2007, no excedeixen en més de 5 dB(A) el límit d'aplicació que es fixa en la taula B2 de l'annex III d'aquesta Ordenança.
b) Els valors diaris (Ld, Le, Ln i Lden), determinats d'acord amb els procediments que s'estableixen en l'annex IV d'aquesta Ordenança i l'annex IV del Reial decret 1367/2007, no excedeixen en més de 3 dB(A) el límit d'aplicació que es fixa en la taula B2 de l'annex III d'aquesta Ordenança.

4. Els nivells anteriors també s'han d'aplicar a altres establiments oberts al públic amb usos diferents als que s'esmenten, atenent a raons d'analogia funcional o a la necessitat d'una protecció acústica equivalent.

5. Quan en un edifici es permetin usos distints del general – comercial, administratiu, industrial, etc. –, els límits exigibles de transmissió interior entre locals de titulars diferents són els que s'estableixen per al receptor més sensible acústicament.

Article 19
Límits de vibracions aplicables a espais interiors

Els emissors generador de vibracions, tant nous com existents, han de respectar els valors límit de transmissió, als locals acústicament confrontants o no, que es fixen en la taula C de l'annex III d'aquesta Ordenança, de manera que no causin molèsties als ocupants.

Capítol IV
Normes generals relatives als emissors acústics
Article 20
Prohibició de la pertorbació de la convivència

La producció de renous en el medi ambient exterior o de renous o vibracions a l'interior dels edificis ha de respectar les normes i els usos que exigeix la convivència, de manera que no causi molèsties que pertorbin de manera immediata i directa la tranquil·litat dels veïnats ni impedeixi el descans o el funcionament normal de les activitats pròpies dels locals receptors.

Article 21
Autorització per superar els valors límit de renou

1. Per raons d'interès general o de significació ciutadana especial o amb motiu de l'organització d'actes amb una projecció oficial, cultural o de naturalesa anàloga especial, a petició dels organitzadors, l'Ajuntament pot autoritzar, per a les zones afectades, amb caràcter temporal i provisional i fent prevaldre el principi de protecció de la salut de la ciutadania, la modificació o la suspensió dels valors límit d'emissió sonora que s'estableixen en el capítol III d'aquesta Ordenança.

2. Les persones titulars d'emissors acústics poden sol·licitar a l'Ajuntament l'autorització per superar els valors límit que s'estableixen en el capítol III d'aquesta Ordenança de manera provisional i temporal, per a la qual cosa han de presentar una sol·licitud, amb almenys un mes d'antelació a l'acte, acompanyada d'un estudi acústic que la justifiqui raonadament. L'Ajuntament n'ha de notificar la resolució amb anterioritat a la data programada per a l'esdeveniment. En qualsevol cas, l'Ajuntament només pot resoldre la suspensió provisional i temporal de l'acte si havent-ne valorat la incidència acústica, s'acredita que s'empren les tècniques acústiques més adequades i així i tot no es poden respectar els valors límit.

3. Quan es concedeixi el permís, l'autorització ha de fixar expressament el nom, les dates de l'esdeveniment, les dades de la persona responsable i els períodes horaris en què es poden fer actuacions o emprar dispositius musicals, de megafonia o anàlegs.

4. Amb respecte a les obres, s'ha d'atendre el que s'indica en el capítol VI d'aquesta Ordenança.

Capítol V
Normes específiques per a edificis i instal·lacions
Article 22
Condicions dels edificis de protecció del renou i les vibracions

1. Els elements constructius dels edificis nous i les seves instal·lacions han de tenir les característiques adequades per complir les exigències bàsiques de protecció contra el renou (HR) que s'indiquen en l'article 14 del Reial decret 314/2006, de 17 de març, pel qual s'aprova el Codi tècnic de l'edificació. Tal com s'indica en aquest Reial decret, per justificar el compliment de l'exigència bàsica es poden adoptar solucions tècniques basades en el document bàsic DB HR "Protecció contra el renou", o bé solucions alternatives equivalents al DB HR.
2. Les modificacions i el manteniment dels edificis s'ha de fer de manera que no s'hi redueixin les condicions de qualitat acústica.

3. Les persones titulars dels emissors acústics de les activitats o instal·lacions agràries, ramaderes, cinegètiques, forestals, industrials, comercials o de serveis, estan obligats a adoptar les mesures necessàries d'insonorització i d'aïllament acústic per complir els nivells de renou que s'estableixen en el capítol III d'aquesta Ordenança.

4. Els locals situats als edificis d'ús residencial o contigus a aquests han de complir l'article 41 *b* de la Llei 1/2007, que regula l'aïllament acústic que se'ls exigeix, i els articles 40, 41 i 42 de aquesta Ordenança.

Article 23
Llicències de nova construcció d'edificis

Quan es pretengui construir edificis en zones on els nivells sonors ambientals siguin superiors

Plaça de Sant Ignasi, 1, Son Servera. 07550 (Illes Balears). Tel. 971567002. Fax: 971568101

als objectius que corresponen a l'ús projectat, justificat mitjançant un estudi acústic, el promotor ha de presentar un projecte que inclogui els increments dels valors d'aïllament acústic en els paraments exteriors que preveu el Codi tècnic de l'edificació, de manera que es garanteixi que a l'interior de l'edifici es respecten els nivells objectiu de qualitat acústica compatibles amb l'ús pretès.

Article 24
Condicions de les instal·lacions dels edificis de protecció del renou i les vibracions

1. Les instal·lacions i els serveis generals dels edifici, com ara aparells elevadors, portes d'accés, instal·lacions de climatització, calderes o grups de pressió d'aigua, etc., s'han d'instal·lar amb les condicions necessàries d'ubicació i aïllament per evitar que el renou i les vibracions que transmetin superin els límits que s'estableixen en l'annex III d'aquesta Ordenança.

2. Les persones propietàries o responsables dels edificis estan obligats a mantenir les instal·lacions en bones condicions a fi que es compleixin aquests límits de renou i vibracions.

Capítol VI
Normes específiques per a obres, edificacions i construccions i treballs a la via pública
Article 25
Condicions generals aplicables a obres, edificacions i treballs a la via pública

1. Els i les responsables de les obres, les edificacions i els treballs a la via pública, amb la finalitat de minimitzar les molèsties, han d'adoptar les mesures adequades per reduir els nivells sonors i de vibracions d'aquests i de les màquines auxiliars que utilitzin. A aquest efecte, entre d'altres mesures, poden instal·lar silenciadors acústics o bancades amortidores de vibracions, o tancar la font sonora o ubicar-la a l'interior de l'estructura en construcció una vegada que l'estat de l'obra ho permeti.

2. Els equips i les màquines susceptibles de produir renous i vibracions emprats en les obres, les edificacions i els treballs a la via pública han de complir el que estableix la normativa sectorial aplicable, i les màquines d'ús a l'aire lliure en particular, les prescripcions del Reial decret 212/2002, de 22 de febrer, pel qual es regulen les emissions sonores en l'entorn degudes a determinades màquines d'ús a l'aire lliure, o la norma que el substitueixi. En qualsevol cas, els sistemes o equips complementaris que s'utilitzin han de ser els més adequats per reduir la contaminació acústica.

3. El control horari serà d'obligat compliment per part de tota persona física o jurídica que realitzi obres incloses en l'àmbit territorial d'aplicació d'aquesta Ordenança.

4. L'horari de feina, per obres que superen els valors límit establerts en aquesta Ordenança, ha d'estar comprès entre les 9 h i les 13 hores i les 16 h i 19 hores els dies laborables, de dilluns a divendres, i entre les 10 h i les 13 h els dissabtes, a l'estiu, entre l'1 de maig i el 31 d'octubre. Al hivern, entre l'1 de novembre i el 30 d'abril, l'horari de feina per treballs que

superen els valors serà entre les 8 h i les 13 h, i entre les 15 h a les 19 h, els dissabtes entre les 10 h i les 13 h. Prohibit els diumenges i festius.

5. S'exceptuaran del que estableix l'apartat anterior, les obres motivades per la reparació d'avaries en les conduccions existents que hauran de ser reparades per motius de seguretat i/o salubritat.

6. En les obres públiques i en la construcció, tant obres menors com majors, s'han d'usar les màquines i els equips tècnicament menys renouers de la manera més adequada per generar la menor contaminació acústica possible. Concretament:

a) Els generadors elèctrics que s'instal·lin a la via pública han de tenir una potència sonora de 90 dB PWL com a màxim, amb un espectre sense components tonals emergents. En el cas que l'obra s'allargui més d'un mes, s'han de substituir per escomesa elèctrica, excepte que l'obra sigui en una urbanització o que hi hagi un informe desfavorable del distribuïdor elèctric de la zona.

b) Els motors de combustió han d'estar equipats amb silenciadors de gasos d'escapament i sistemes esmorteïdors de renou i vibracions.

c) Els motors de les màquines han d'estar aturats quan aquestes no s'utilitzin.

d) Els compressors i la resta de les màquines renoueres situats a l'exterior de les obres o a menys de 50 metres d'edificis ocupats han de funcionar amb el capot tancat i amb tots els elements de protecció instal·lats.

e) Els martells pneumàtics, autònoms o no, han de disposar d'un mecanisme silenciador de l'admissió i l'expulsió de l'aire.

7. L'Ajuntament, d'ofici o a instància de part, de manera justificada i amb l'aprovació prèvia de la Junta de Govern, en el cas que estigui constituïda, o de la Batllia, pot requerir per a qualsevol obra un estudi acústic elaborat per un tècnic competent en els casos següents:

- Quan es superin els nivells de renou tramès a l'espai interior, taula B2 de l'annex III de la present Ordenança, quan existeixi col·lindància entre l'obra i el local o habitatge afectat.

- Quan es superin els nivells de renou tramès a l'espai interior, taula B2 de l'annex III de la present Ordenança, quan l'obra afecti a una part del mateix edifici en el que es vegin afectats locals o habitatges.
- Quan es superin els nivells de renou tramès al medi ambient exterior, taula B1 de l'annex III de la present Ordenança.

8. Contingut mínim d'un estudi acústic:

a) La descripció de les màquines que s'ha d'emprar.
b) El termini d'ús de les màquines susceptibles de provocar molèsties.
c) L'impacte sonor que es preveu.
d) Les mesures correctores contra la contaminació acústica que s'instal·len, tant per al renou com per a les vibracions.
e) La previsió o els resultats reals dels mesuraments efectuats a una distància de dos metres dels límits de l'obra, determinats d'acord amb els procediments que s'estableixen en l'annex IV d'aquesta Ordenança, que han de respectar els valors límits d'immissió de renou transmès al medi ambient exterior que s'indiquen en el quadre B1 de l'annex III, segons el tipus d'àrea acústica receptora.
f) La previsió o els resultats reals dels mesuraments en els espais interiors afectats o en els que el tècnic de l'estudi consideri més desfavorables, determinats d'acord amb els procediments que s'estableixen en l'annex IV d'aquesta Ordenança, que han de respectar els valors límits d'immissió de renou transmès al medi ambient exterior que s'indiquen en el quadre B2 de l'annex III, segons el tipus d'àrea acústica receptora.
g) La previsió o els resultats reals dels mesuraments efectuats en els espais afectats o en els que el tècnic de l'estudi consideri més desfavorables, per controlar que les vibracions de les màquines instal·lades a l'obra respecten els valors límit que s'indiquen en la taula C de l'annex III d'aquesta Ordenança.
h) Els plànols amb les dades, les màquines i les mesures correctores.
i) Un certificat, signat pel tècnic competent i pel responsable de l'obra, que acrediti les mesures correctores que es prenen i el compliment dels valors límits.

9. L'Ajuntament, d'ofici, pot mesurar els valors d'immissió per comprovar que en l'execució de les obres a la via pública no se superen els valors que es preveuen en el projecte corresponent o els màxims que permet aquesta Ordenança.

Article 26
Valors límits d'immissió

Per avaluar el renou que produeixen les obres, les edificacions o els treballs a la via pública, s'han d'aplicar, de l'annex III d'aquesta Ordenança, la taula B1, que correspon als valors límit d'immissió de renou transmès al medi ambient exterior; la taula B2, que correspon als valors límit de renou transmès a l'espai interior, en els casos indicats a l'article 18 i la taula C, que correspon als valors límit per a vibracions aplicables a l'espai interior habitable d'edificis destinats a habitatges o usos residencials, hospitalaris, educatius i culturals.

Article 27
Paralització automàtica de les obres
Les obres que incompleixin els valors d'immissió de renous i vibracions que s'estableixen en aquesta Ordenança s'han de paralitzar, amb seguretat i funcionalitat. Per a reiniciar-les, la persona titular ha de presentar un estudi acústic amb les característiques que es descriuen en l'article 25, punt 8, i un certificat tècnic que justifiqui que es compliran els valors d'immissió permesos.

Plaça de Sant Ignasi, 1, Son Servera. 07550 (Illes Balears). Tel. 971567002. Fax: 971568101

Article 28
Exoneracions

1. El batlle, respectant els principis de legalitat i proporcionalitat i afectant els drets individuals el mínim possible, ha d'atorgar una autorització per a les obres en què no sigui possible garantir els nivells de renou que s'estableixen en el capítol III d'aquesta Ordenança, per raons tècniques i acreditades degudament per les persones interessades, en què ha de fer constar expressament la limitació de l'horari en què es pot dur a terme les obres, segons aquesta Ordenança.

Les condicions de l'autorització s'han de fixar segons la sensibilitat acústica de l'àrea en la qual té lloc l'activitat, d'acord amb els criteris de l'article 5 del Reial decret 1367/2007, de 19 d'octubre, i la zonificació acústica del municipi del annex VII de aquesta Ordenaça.

L'horari de treball ha de ser dins el període diürn que estableix aquesta Ordenança. Excepcionalment, i per raons acreditades, es poden autoritzar treballs, tant a la via pública com en edificis, sense respectar aquest horari. En qualsevol cas, s'han d'adoptar les mesures i les precaucions necessàries per reduir al mínim els nivells sonors de pertorbació de la tranquil·litat ciutadana. L'autorització que s'atorgui amb aquestes raons excepcionals no pot aprovar activitats que, en conjunt, puguin produir renous i vibracions superiors al 60 % dels admissibles en el període diürn.

2. A les obres d'urgència reconeguda i a les tasques que es facin per raons de seguretat o perill, l'ajornament de les quals pugui ocasionar perills d'esfondrament, inundació, corriment, explosió o riscs de naturalesa anàloga, es pot autoritzar l'ús de màquines i l'execució de treballs encara que comportin una emissió de renous més gran de la permesa a la zona, procurant que l'horari de feina amb un major volum de renou ocasioni les menors molèsties possibles i que els treballadors disposin de la protecció necessària que estableixen les normes de seguretat preceptives. En aquest cas, l'Ajuntament ha d'autoritzar expressament les obres o tasques i ha de determinar els valors límit d'emissió que s'han de complir d'acord amb les circumstàncies que hi concorrin.

Capítol VII
Normes específiques per a sistemes d'alarma i megafonia, relacions veïnals i activitats a l'aire lliure i en el medi ambient exterior
Secció 1ª
Sistemes d'alarma i megafonia

Article 29
Instal·lació i ús dels sistemes d'alarma acústics

1. Es considera una sistema d'alarma acústic qualsevol tipus d'alarma o sirena, monotonal, bitonal o freqüencial, que radiï a l'exterior o a l'interior de zones comunes, d'equipaments o de vehicles.

2. Els sistemes d'alarma acústics han de correspondre a models que compleixin la normativa reguladora pròpia i s'han de mantenir en un estat d'ús i funcionament perfectes, amb la finalitat de reduir al màxim les molèsties que puguin ocasionar sense disminuir-ne l'eficàcia i d'evitar que s'activin per causes injustificades o diferents de les que van motivar-ne la instal·lació.

3. Per instal·lar un avisador acústic d'emplaçament fix, la persona titular del sistema d'alarma ha de presentar al Ajuntament un certificat de l'instal·lador i un document en què constin les dades de la persona titular, amb el domicili i el telèfon, la voluntat d'instal·lar el sistema d'alarma, les característiques acústiques d'aquest, la persona responsable d'instal·lar-lo i desconnectar-lo i el pla de proves, amb els assajos inicials i periòdics.

4. S'autoritzen les proves i els assajos dels sistemes d'alarma acústic, havent-ho comunicat prèviament a la Policia Local, que s'indiquen a continuació:

a) Proves inicials: són les que es fan immediatament després d'haver instal·lat el sistema; s'han de fer entre les 9 h i les 13 hores i entre les 16 h i les 19 hores dels dies laborables.

b) Proves periòdiques: són les que es fan de manera periòdica per comprovar que els sistemes d'alarma funcionen; es poden fer com a màxim un cop al mes, durant cinc minuts, en l'horari que s'estableix en l'apartat a anterior.

5. El sistema d'alarma només pot emetre un senyal continu de 85 dB(A), mesurats a tres metres de distància en la direcció de màxima emissió sonora, durant 60 segons, i repetir-lo tres vegades com a màxim amb dos períodes de silenci de 30 a 60 segons. Si el sistema no s'ha desactivat quan ha acabat el cicle, no pot començar a funcionar de nou.

6. Els sistemes acústics d'alarma o d'emergència no es poden usar sense una causa justificada.

7. Les persones titulars d'empreses, comerços, domicilis o vehicles que tinguin instal·lat un sistema d'alarma acústic han de mantenir-lo en un estat de funcionament perfecte per evitar que s'activi per causes injustificades i han de desconnectar-lo immediatament en el cas que l'activació respongui a una falsa alarma.

8. El fet que un sistema d'alarma del qual no s'han comunicat les dades que s'estableixen en l'apartat 3 d'aquest article a l'Ajuntament, s'activi injustificadament i provoqui molèsties greus al veïnat, autoritza la Policia Local per desactivar, desmuntar i retirar el sistema d'alarma d'una instal·lació o traslladar el vehicle a un lloc adequat, fent ús dels mitjans que necessiti per fer-ho. Les despeses que originin aquestes operacions són a càrrec de la persona titular de la instal·lació o el vehicle o del industrial subministrador, segons el cas, sense perjudici de la imposició de les sancions corresponents, quan les molèsties derivin d'actes imputables a l'actuació de la persona propietària titular o industrial subministradora, d'una instal·lació deficient de l'aparell o una falta de les operacions necessàries per mantenir-lo en

bon estat de conservació.

Article 30
Sistemes de megafonia i altres dispositius sonors en el medi ambient exterior

1. Amb la finalitat d'evitar la superació dels límits assenyalats en aquesta Ordenança i les molèsties al veïnat, es prohibeix usar aparells de megafonia o qualsevol altre dispositiu sonor en el medi ambient exterior amb finalitats de propaganda, reclam, avís, distracció i anàlegs, que no hagi estat prèviament autoritzat, tret que s'esdevingui una situació d'emergència.

2. Quan concorrin raons d'interès general o d'especial significació ciutadana, l'òrgan municipal competent pot autoritzar l'ús dels dispositius sonors que s'esmenten en l'apartat anterior, amb els valors límit d'immissió que s'estableixen en el capítol III d'aquesta Ordenança, en tot el terme municipal o en una part d'aquest. Aquests sistemes han de ser direccionals, han d'estar orientats cap a les instal·lacions i s'han d'utilitzar a un volum adequat i amb una freqüència adequada.

3. L'horari de funcionament dels sistemes de megafonia i dels equips de música amplificada de les instal·lacions a l'aire lliure, tant públiques com privades, comprèn els períodes diürn i vespertí segons el article 7 de aquesta Ordenança.

4. Queda prohibida la utilització d'equips de reproducció sonora, amplificació, música en directe o similar, instal·lats en el medi ambient exterior, en període nocturn, en tot el terme municipal.

Secció 2ª
Relacions veïnals
Article 31
Comportament dels ciutadans i ciutadanes en el medi ambient exterior i interior d'habitatges i locals particulars

1. En el medi ambient exterior la ciutadania ha de respectar els límits de la bona convivència ciutadana, de manera que els renous que produeixin no pertorbin el descans ni la tranquil·litat del veïnat ni impedeixin el funcionament normal de les activitats pròpies del locals receptors.

2. A l'interior dels habitatges o locals particulars els ciutadans i ciutadanes han de respectar els límits tolerables de la bona convivència veïnal, de manera que els sorolls que produeixin no superin els valors límits d'immissió que s'estableixen al capítol III d'aquesta Ordenança, a fi de no pertorbar el descans i la tranquil·litat del veïnat ni impedir el funcionament de les activitats pròpies dels locals receptors.

3. La prescripció establerta en el paràgraf anterior es refereix entre d'altres als sorolls produïts a qualsevol hora per:

- El to excessivament alt de la veu humana o activitats directes de les persones.
- Aparells o instruments musicals.

- Activitats domèstiques (trasllat de mobiliari, bricolatge, petites reparacions, etc.).
- Animals domèstics.

4. Quan no sigui possible el mesurament amb sonòmetre del volum dels emissors acústics, el personal inspector municipal o de la Policia Local, a d'avaluar amb criteris de proporcionalitat per constatar les molèsties al veïnat i/o l'objecte que s'adoptin les mesures oportunes.

Posteriorment, i prèvia obertura d'expedient, s'ha de comprovar quantitativament amb una avaluació sonomètrica segon el procediment establert en l'annex IV.

Article 32
Instal·lacions i aparells domèstics

Amb la finalitat de no pertorbar la bona convivència, les persones propietàries o usuàries de receptors de ràdio, televisió, equips de música, electrodomèstics, aparells d'aire condicionat, instruments musicals i, en general, qualsevol font sonora domèstica, han d'instal·lar-los i ajustar-ne l'ús de manera que durant el funcionament compleixin els valors límit d'immissió que s'estableixen en el capítol III d'aquesta Ordenança.

Secció 3ª
Activitats a l'aire lliure

Article 33
Activitats a l'aire lliure de caràcter general

Les fires d'atraccions, els mercats, les parades de venda ambulant i qualsevol altra activitat a l'aire lliure que tingui una incidència acústica significativa, han de disposar de les mesures correctores adequades per assegurar que es respecten els límits de transmissió de renous i vibracions a l'exterior que s'estableixen en el capítol III d'aquesta Ordenança.

Article 34
Activitats festives i altres actes a la via pública i exoneracions

1. Les revetlles, les festes tradicionals, les fires, els espectacles musicals i qualsevol altra manifestació popular a la via pública o en altres àmbits d'ús públic o privat a l'aire lliure, com també els actes cívics, culturals, reivindicatius, esportius o recreatius excepcionals, les fires d'atraccions, els mítings i qualsevol altre de caràcter semblant, han de disposar d'una autorització municipal expressa que indiqui les condicions que s'han de complir per minimitzar la incidència dels renous a la via pública, segons la zona on hagin de tenir lloc.

2. Per raons d'interès general o de significació ciutadana especial, l'òrgan municipal competent pot dispensar del compliment dels valors límit immissió sonora que s'estableixen al capítol III de l'Ordenança i pot fixar altres limitacions segons les circumstàncies concurrents; en qualsevol cas, horari i termini.

3. Per a obtenir la dita dispensa les persones titulars dels emissors acústics han de presentar una sol·licitud amb almenys 15 dies d'antelació a l'acte, en què s'indiqui que s'empren les

Plaça de Sant Ignasi, 1, Son Servera. 07550 (Illes Balears). Tel. 971567002. Fax: 971568101

tècniques acústiques més adequades i, malgrat tot, no es poden respectar els valors límit.

4. Les activitats públiques que utilitzin sistemes amplificats de so s'han d'assegurar que el nivell sonor màxim no superi els 100 dB(A) ($L_{Aeq,\ 60\ segons}$) als indrets d'accés públic ni els 80 dB(A) ($L_{Aeq,\ 30\ minuts}$) a la façana més exposada.

5. A la dispensa, si s'escau concedida, ha de constar el nom les dades de l'esdeveniment, les de la persona responsable i els períodes horaris en què es poden fer actuacions o emprar equips musicals de megafonia o anàlegs.

6. En els casos que es consideri oportú, l'Ajuntament pot exigir la instal·lació d'un limitador enregistrador o un altre mecanisme similar, amb les característiques que s'indiquen en l'annex VI d'aquesta Ordenança, per garantir que no se superen els valors límit d'immissió.

7. En el cas que una activitat incompleixi les condicions o les mesures que s'estableixen en els apartats anteriors, i sense perjudici de les responsabilitats que derivin de la infracció, l'Ajuntament pot adoptar les mesures necessàries perquè cessi l'incompliment, fins i tot suspendre l'activitat.

Secció 4ª
Altres activitats en el medi ambient exterior

Article 35
Transport, càrrega, descàrrega i repartiment de mercaderies

1. El transport, la càrrega, la descàrrega i el repartiment de mercaderies s'han de fer adoptant les mesures i les precaucions necessàries per reduir al mínim la contaminació acústica i sense produir impactes directes en el sòl del vehicle ni en el paviment. Així mateix, s'han d'emprar les millors tècniques disponibles per evitar el renou que produeixen el desplaçament i els tremolors de la càrrega durant el recorregut del repartiment. En concret, els contenidors i els carros de càrrega, descàrrega i distribució de mercaderies s'han de condicionar per evitar la transmissió dels renous. En qualsevol cas, s'han de respectar els valors límit d'immissió de transmissió que s'indiquen en les taules del capítol III i el punt 2 de l'annex V d'aquesta Ordenança.

2. L'horari de les activitats de càrrega i descàrrega de mercaderies, manipulació de productes, contenidors, materials de construcció o similars comprèn de les 8 h a les 19 hores, excepte a les àrees acústiques d'ús predominant industrial o terciari, i sempre que no afecti els habitatges, en què no hi ha limitació d'horaris.

3. Per a les operacions de carrega i descarrega que s'efectuïn des de la via pública es disposarà de mitjans tècnics i precaucions necessàries perquè els renous produïts durant la manipulació de mercaderies s'ajustin al que es disposa a les taules B1 i B2 de l'annex III d'aquesta ordenança.
4. Per al transport de mercaderies s'han d'utilitzar carretons amb rodes de cambra d'aire o be

amb revestiments de goma, o qualsevol altre material que no generi renou i vibracions.

5. L'Ajuntament, mitjançant acord de la Junta de Govern, pot autoritzar, de manera excepcional, la càrrega o descàrrega de materials a les empreses o comerços que justifiquin tècnicament la impossibilitat d'adaptar-se als horaris que s'estableixen en l'apartat anterior, sempre que es garanteixi que es compleixen els valors límit d'immissió acústica.

Article 36
Recollida de residus urbans i tasques de neteja viària

1. En la recollida de residus urbans i les tasques de neteja viària s'han d'adoptar les mesures i les precaucions tècnicament viables per minimitzar els renous dels vehicles de recollida i de les màquines de recollida i neteja de residus, com també els derivats de la manipulació dels contenidors, la compactació dels residus, la neteja o l'escombrada mecànica, etc. En qualsevol cas, s'han de respectar els valors límit d'immissió de transmissió que s'indiquen en les taules del capítol III i el punt 2 de l'annex V d'aquesta Ordenança.

2. Tan bon punt la tècnica ho permeti, els contenidors utilitzats per recollir qualsevol tipus de residus han d'incorporar dispositius d'amortiment acústic a fi de mitigar les emissions de soroll.

3. L'horari de les activitats de recollida de vidres comprèn de les 8 a les 24 hores, excepte que siguin a les àrees acústiques d'ús predominant industrial i que no afectin els habitatges, en què no hi ha limitació d'horaris.

4. Els contenidors de recollida de vidre situats en zones residencials s'han d'instal·lar preferentment en llocs en els quals es compatibilitzi l'eficàcia i la minimització de molèsties als veïnats. El vidre s'hi ha de dipositar entre les 8 i les 22 h.

Capítol VIII
Normes específiques per a activitats comercials, industrials, de serveis, d'emmagatzematge, esportives, recreatives o d'oci

Article 37
Adequació de les activitats a les disposicions d'aquesta Ordenança

1. Les activitats comercials, industrials i de serveis han de complir les normes vigents en matèria de contaminació acústica, sense perjudici dels períodes d'adaptació previst a la disposició transitòria única d'aquesta Ordenança.

2. Si una activitat no compleix el que disposa aquesta Ordenança, l'Ajuntament ha de requerir que s'adoptin les mesures correctores en matèria de contaminació acústica en el funcionament de l'activitat, les instal·lacions o els elements que pertoqui, necessàries perquè l'activitat s'ajusti a les condicions reglamentàries.

Article 38
Efectes additius

Quan per efectes additius derivats, directa o indirectament, del funcionament o exercici d'una instal·lació, establiment o activitat, es superin els objectius de qualitat acústica per renou establerts a l'article 13, la persona titular haurà d'adoptar les mesures necessàries per evitar que la superació es produeixi.

Article 39
Protecció d'entorns socio-sanitaris

1. Les activitats renoueres, és a dir, amb un nivell d'emissió al ambient exterior superior a 75 dB(A) s'han d'instal·lar a una distància de 100 metres com a mínim de residències per a gent gran, ambulatoris o altres centres sanitaris amb serveis d'hospitalització o d'urgències.

2. S'exceptuen de complir l'obligació que s'estableix en el paràgraf anterior les activitats següents:

- Activitats recreatives esportives en espais oberts o a l'aire lliure, aquàtiques, subaquàtiques o aèries.
- Parcs infantils.
- Activitats culturals i socials.
- Parcs o jardins botànics.

Article 40
Activitats que disposen d'espais oberts en el medi ambient exterior (Grup 0)
1. S'inclouen en aquest article les activitats que disposen d'espais públics i/o privats oberts al medi ambient exterior, com ara terrasses, porxos, patis, jardins o similars.

2. Per al control de la contaminació acústica, es considera que aquests espais formen part de l'activitat, per la qual cosa la persona promotora haurà de presentar un estudi acústic que acrediti que es compleixen els límits de transmissió de renous i vibracions que s'estableixen al capítol III d'aquesta Ordenança, tant a l'exterior com a l'interior dels locals acústicament adjacents.

3. A les terrasses exteriors, la instal·lació de qualsevol mena d'element acústic extern o de megafonia i la realització d'actuacions en viu han de disposar d'autorització expressa.

4. Es prohibeix l'activitat d'animador mitjançant megafonia en què s'insti a la clientela dels establiments a cantar, vociferar o ballar.

5. La persona titular és el responsable darrer dels renous ocasionats pel comportament de les persones que siguin a l'establiment, el local o les instal·lacions durant l'horari d'obertura.

Article 41
Classificació acústica d'activitats recreatives, entreteniment, culte religiós, de l'oferta de restauració o similar.

1. Per a les instal·lacions a locals que comptin entre els seus elements amb sistemes d'amplificació sonora regulables a voluntat o veus humanes, es classifica sobre la base dels següents nivells d'emissió interior màxima:

- Grup 0. Qualsevol activitat amb fonts sonores (persones, equips, ràdio, TV o similar) a l'exterior.

- Grup 1. Sales de festes, sales de ball, discoteques, cafès concert, altres locals autoritzats per a actuacions musicals en directe, i similars: 100 dB(A).

- Grup 2. Bars musicals o similars (sense actuacions en directe): 90 dB(A).

- Grup 3. Bingos, salons de joc i recreatius, gimnasos, ludoteques i similars, equipaments esportius i centres de culte amb música, càntics o altres manifestacions sonores: 85 dB(A).

- Grup 4. Bars, cafeteries, restaurants i altres establiments de l'oferta turística complementària: 80 dB(A).

2. S'entén per nivell d'emissió el nivell sonor màxim, $L_{Aeq\ 60s}$, que es genera dins l'activitat, mesurat en un lloc representatiu degudament justificat. Als locals de concurrència pública s'ha de mesurar a la part central de la zona de públic on hi hagi el major nivell sonor i amb tots els serveis a ple rendiment.

3. Les activitats de nova creació que pertanyin als grups 0, 1 i 2 d'aquest article, quan estiguin ubicades en un edifici amb habitatges confrontants i així ho estableixi l'òrgan municipal competent, han de disposar d'un sistema limitador dels equips de reproducció o amplificació de les característiques descrites a l'annex VI d'aquesta Ordenança, per a controlar-ne el renou.

Article 42
Aïllament acústic mínim al renou aeri de locals tancats destinats a activitats recreatives, entreteniment, culte religiós, de l'oferta de restauració o similars.

1. L'aïllament acústic mínim exigible als elements delimitadors (incloent-hi portes, finestres i buits de ventilació) a renou aeri DnT,A entre un recinte d'activitat i un recinte d'ús protegit (residencial públic o privat, sanitari, educatiu, cultural i similars), en funció del tipus d'activitat i l'horari de funcionament són:

Tipus d'activitat	Nivell d'emissió	Aïllament DnT,A dB(A) Si funciona en període diürn i vespertí (de 7 h a 23 h)*	Aïllament DnT,A dB(A) Si funciona en període nocturn (de 23 h a 7 h)*
Grup 1	100	70	75
Grup 2	90	65	70
Grup 3	85	60	65
Grup 4	80	55	60

*Horaris per hivern. En estiu se han d'aplicar el horaris corresponents.

2. Se n'indiquen els valors mínims. En qualsevol cas, l'aïllament que s'ha d'acreditar és el necessari per a garantir a l'habitatge més afectat un nivell de renou igual o inferior al valor límit d'immissió permès a ambient interior.

3. D'acord amb les especificacions de la norma UNE-EN ISO 16283-1, aquesta exigència de valors mínims d'aïllament a renou aeri únicament és aplicable quan existeix una única paret mitgera separadora entre el local en el qual s'exerceix l'activitat i el recinte receptor dedicat a ús residencial, d'hostalatge, de zona de dormitoris, educatiu, sanitari, cultural o religiós sense presència de recintes intermedis dedicats a d'altres usos diferents, entre l'activitat i aquest recinte receptor. Per això, només són pertinents el mesurament de l'aïllament a renou aeri i el contrast dels resultats obtinguts amb els valors mínims que es fixen en aquest apartat quan el recinte emissor i el receptor estiguin separats per un parament, horitzontal, vertical o inclinat.

4. Si s'han de dur a terme mesuraments per a comprovar les exigències de l'aïllament acústic al renou aeri entre locals, s'han de realitzar *in situ* d'acord amb el document bàsic "DB-HR. Protecció contra el renou del Codi tècnic de l'edificació" i la metodologia establerta a la norma UNE-EN ISO 16283-1 o qualsevol altra que la substitueixi, i avaluada segons la norma UNE-EN ISO 717-1 o qualsevol altra que la substitueixi, en un rang de freqüències mínim de 100 Hz a 5 kHz, excepte per a les activitats de concurrència pública del grup 1, 2 i 3.

Article 43
Aïllament acústic mínim a les façanes contra el renou aeri D2mnT,Atr de locals tancats dels grups 1, 2 i 3 ubicats a sectors del territori amb predomini de sòl d'us residencial, sanitari, docent, cultura y terciari.

1. L'aïllament acústic a les façanes contra el renou aeri D2m,nT,Atr no ha de ser inferior als valors de la taula següent:

Plaça de Sant Ignasi, 1, Son Servera. 07550 (Illes Balears). Tel. 971567002. Fax: 971568101

Tipus d'activitat	Nivell d'emissió	Aïllament D2m,nT,Atr dB(A)
Grup 1	100	40
Grup 2	90	35
Grup 3	85	32

2. Aquest aïllament s'ha de determinar segons el que estableix el document bàsic "DB-HR. Protecció contra el renou del Codi tècnic de l'edificació" i la metodologia establerta a la norma UNE-EN ISO 16283-3 o qualsevol altra que la substitueixi.

Article 44
Protecció davant renou d'impacte

1. Als locals grup 1, 2 i 3, entre un recinte d'activitat i un recinte d'ús sensible (residencial, sanitari, educatiu, cultural o similar), la resistència del terra davant impactes ha d'impedir que, en efectuar-se la prova amb màquina d'impactes, es transmeti als recintes receptors afectats un nivell global de pressió de renou d'impactes estandarditzat (L'nT,w) superior a 45 dB.

2. Si s'han de dur a terme mesuraments per a comprovar les exigències de l'aïllament acústic al renou d'impacte entre locals, s'han de realitzar *in situ* d'acord amb la metodologia següent:

a) S'ha d'utilitzar com a font generadora una màquina d'impactes normalitzada conformement a l'annex A de la norma UNE-EN ISO 16283-2 o qualsevol altra que la substitueixi.

b) La màquina d'impactes s'ha de situar al local emissor conformement a les condicions establertes a la norma UNE-EN ISO 16283-2 o qualsevol altra que la substitueixi, en almenys dues posicions diferents.

c) El nivell global de pressió de renou d'impactes estandarditzat, L'nT,w, s'ha de calcular segons el que estableix la norma UNE EN ISO 717-2:1997 o qualsevol altra que la substitueixi.

Article 45
Aïllament acústic mínim entre locals tancats destinats a qualsevol activitat

1. L'aïllament mínim a renou aeri DnT,A, exigible als locals situats en recintes d'ús residencial, o que hi confrontin, en zona de dormitoris en activitats d'allotjament públic, d'ús educatiu, sanitari, cultural o religiós, destinats a qualsevol activitat amb un nivell d'emissió superior a 80 dB(A), és el següent:

Plaça de Sant Ignasi, 1, Son Servera. 07550 (Illes Balears). Tel. 971567002. Fax: 971568101

a) Elements constructius separadors horitzontals i verticals: 50 dB(A) si l'activitat funciona només en horari diürn o 60 dB(A) si ha de funcionar en horari nocturn, encara que sigui de forma limitada.

b) Aquests valors s'incrementen fins a garantir que no se superen els nivells exigits de qualitat acústica a l'ambient interior dels habitatges.

c) Elements constructius horitzontals i verticals de tancament exterior, façanes i cobertes, D2mnT,Atr > 30 dB(A).

2. En relació amb l'apartat anterior, quan el focus emissor de renou és un element puntual, l'aïllament acústic pot limitar-se a aquest focus.

Article 46
Estudi acústic

1. Per a l'obertura d'activitats dels grups 0, 1, 2, 3 y 4 és necessari que un tècnic o una tècnica competent redacti un estudi acústic específic, que s'ha d'incorporar al projecte o a la memòria tècnica d'activitats, si pertoca, relatiu a la incidència acústica de l'activitat a l'entorn. L'estudi ha de descriure l'activitat que es pretén dur a terme, els equips que s'hi han d'instal·lar, la direcció dels altaveus, l'angle d'abast de la font d'ona sonora, les característiques dels elements acústics, les mesures correctores i els plànols de situació a la zona i de les instal·lacions realment executades.

2. L'estudi acústic per a les activitats dels grups 0, 1, 2, 3 y 4 que s'indiquen al punt anterior ha de contenir com a mínim la informació següent:

a) La identificació dels emissors acústics, incloent-hi la producció de renou de la veu humana, amb la valoració dels nivells màxims d'emissió de renou a l'origen, aïllaments acústics. etc. El renou procedent de les màquines i dels equips de reproducció musical s'ha de justificar amb la documentació tècnica corresponent facilitada pel fabricant. En el cas que no es disposi d'aquesta documentació, s'ha d'aportar un certificat del tècnic competent que acrediti el nivell de renou emès enregistrat d'acord amb un procediment de mesuratge reconegut.

b) La valoració, mitjançant un mètode de solvència tecnicocientífica reconeguda, dels efectes additius dels emissors acústics identificats, que indiqui els nivells d'immissió acústica que produeix el conjunt d'emissors acústics.

c) La valoració, mitjançant un mètode de solvència tecnicocientífica reconeguda, que comprovi que els nivells de renou transmès al medi exterior i als locals, les activitats i els habitatges confrontants no superen els valors límit d'immissió que s'estableixen en aquesta Ordenança.

d) Les mesures correctores i protectores que es considerin més oportunes per a no

superar els valors límit d'immissió que s'estableixen en aquesta Ordenança.

3. Si s'apliquen mesures correctores i protectores s'han d'avaluar els nivells d'immissió i aïllament acústic, mitjançant un mètode de solvència tecnicocientífica reconeguda, al medi exterior i als locals, les activitats i els habitatges confrontants.

4. Quan s'hagin executat les instal·lacions especificades a l'estudi o projecte, el tècnic o la tècnica, o la persona encarregada de la direcció, ha d'expedir un certificat que ha de formar part del certificat final d'activitat, si pertoca, que acrediti que es compleixen aquesta Ordenança i la normativa sectorial aplicable. Així mateix, el certificat per a les activitats del grup 1 i 2, ha de contenir:

a) El volum màxim a què es pot tenir cadascun dels equips de reproducció o amplificació sonora instal·lats en l'activitat sense que, en la situació més desfavorable, s'ultrapassin els valors límit d'immissió de renous i vibracions. S'ha d'indicar si els emissors acústics s'han limitat mecànicament o digitalment perquè no se superi aquest volum màxim.

b) Els resultats dels mesuraments efectuats als llindars de la superfície de l'activitat.

c) Els resultats reals dels mesuraments efectuats a una distància de dos metres dels límits de l'activitat o a la ubicació més desfavorable, que en cap cas poden superar els valors límit que s'indiquen al quadre B1 de l'annex III.

d) Els resultats reals dels mesuraments als espais interiors, en la ubicació més desfavorable, que han de respectar els valors límit que s'indiquen al quadre B2 de l'annex III.

e) Els resultats reals dels mesuraments de les vibracions de les màquines instal·lades a l'obra als espais confrontants o a la ubicació més desfavorable, que han de respectar els valors límit que es fixen a la taula C de l'annex III d'aquesta Ordenança.

f) Els valors de l'aïllament acústic a les façanes contra el renou aeri D2m,nT,Atr dB(A), l'aïllament acústic al renou aeri entre recintes DnT,A dB(A) i el nivell global de pressió de renou d'impactes estandarditzat, L'nT,w, d'acord amb les definicions i els procediments prevists en aquesta Ordenança, en els casos en què pertoqui.

g) Altres resultats aclaridors o d'interès per a l'estudi, mesurats d'acord amb una norma UNE, el document bàsic "DB-HR. Protecció contra el renou", aprovat pel Reial decret 1371/2007, de 19 d'octubre, o qualsevol altra norma similar.

h) El grau màxim que exigeix la normativa aplicable estatal, autonòmica o local per a la protecció del medi ambient contra la contaminació per emissió de renous i vibracions.

i) La signatura de la persona responsable de l'activitat precedida de l'expressió *Vist i*

plau, que dona la conformitat a les mesures aplicades.

Article 47
Mesuraments in situ

1. Els mesuraments in situ per a comprovar les exigències de l'aïllament acústic els han de realitzar inspectors municipals designats a aquest efecte, personal tècnic competent o entitats externes de prevenció de la contaminació acústica.

2. En els mesuraments *in situ* s'admeten tolerències de 3 dB(A) respecte dels valors d'aïllament acústic establerts a les taules d'aquest capítol. Aquesta tolerància no és aplicable als valors límits d'immissió sonora ni vibracions.

Article 48
Mesures preventives

1. Les activitats dels grups 1 i 2 de l'article 41 han de disposar, independentment de les mesures d'insonorització generals, de:

a) Vestíbul d'entrada, amb doble porta amb molla de retorn a posició tancada, que garanteixi en tot moment l'aïllament necessari en façana incloent-hi els instants d'entrada i sortida, complint la normativa vigent en matèria d'accessibilitat.

b) Als locals ubicats en un edifici d'habitatges o confrontant, en els quals els nivells d'emissió musical poden ser manipulats, s'instal·larà un equip limitador-enregistrador que permeti assegurar, de forma permanent, que en cap circumstància les emissions de l'equip musical superin els límits admissibles de nivell sonor a l'interior dels locals o habitatges confrontants.

2. Qualsevol activitat que disposi d'equips de reproducció acústica i/o musical per als que s'hagi acreditat la superació dels límits d' immissió sonora, se li podrà imposar per l'òrgan municipal competent , l'opció d'un equip limitador-registrador que permeti assegurar, de forma permanent, que baix cap circumstància les emissions de l'equip musical superen els límits admissibles de nivell sonor a l'interior dels locals o habitatges confrontants.

3. Les característiques tècniques dels limitadors-enregistradors es troben a l'annex VI.

4. Les activitats dels grups 3 i 4, i qualsevol activitat potencialment renouera, han de mantenir tancats els buits i les finestres que comuniquen el local amb l'exterior de l'activitat durant el seu funcionament, i han de disposar de sistemes de ventilació forçada que compleixin les exigències establertes a la reglamentació d'instal·lacions tèrmiques en edificis o altres disposicions d'aplicació, per a permetre la renovació de l'aire dels locals, en les circumstàncies i als horaris en què s'acrediti la superació dels límits d'immissió sonora a l'ambient exterior.

5. Les activitats del grup 1 i 2 no han de tenir finestres ni buits practicables, llevat dels de ventilació i evacuació d'emergència, que han de complir les condicions adequades d'aïllament i l'ús dels quals queda limitat a aquests supòsits. En qualsevol cas, l'aire dels locals s'ha de renovar mitjançant la instal·lació de sistemes de ventilació forçada que compleixin les exigències establertes a la reglamentació d'instal·lacions tèrmiques en edificis o altres disposicions d'aplicació.

6. A d'altres tipus d'activitats comercials, industrials o de serveis a les quals la mateixa naturalesa de l'activitat autoritzada no suposa necessàriament l'emissió de música ni la pràctica de cant o ball, però on s'autoritzen equips de reproducció sonora i d'altres fonts renoueres, si es comprova que se superen els nivells sonors permesos, els són exigibles totes o algunes de les condicions d'insonorització previstes als articles següents per al tipus d'activitat al qual és assimilable, suficients per a evitar la superació comprovada, com també l'exercici de l'activitat amb portes i finestres tancades, i disposar dels mitjans de ventilació forçada necessaris.

7. Les persones titulars de les activitats són responsables de vetllar perquè les persones usuàries no produeixin molèsties al veïnat. Si no s'atenen les seves recomanacions han d'avisar la Policia local als efectes corresponents.

8. Aquells locals que disposin d'un nivell d'emissió interior superior a 95 dB(A) hauran d'instal·lar a l'entrada del local el següent avís: "Els nivells sonors existents a l'interior poden produir lesions permanents a l'oïda". L'avís haurà de ser perfectament visible, tant per la seva dimensió com per la seva il·luminació.

Article 49
Mesures de protecció contra les vibracions

Els equips, les màquines, els conductes de fluids o d'electricitat i qualsevol altre element generador de vibracions s'han d'instal·lar i mantenir amb les precaucions necessàries perquè els nivells sonors que transmeten en el funcionament siguin els més baixos possibles i no superin els valors límit d'immissió que s'estableixen a l'article 19 d'aquesta Ordenança, fins i tot dotant-los d'elements elàstics separadors o de bancada antivibradora independent si és necessari.

Capítol IX
Normes específiques per a vehicles de motor i ciclomotors

Article 50
Vehicles de motor i ciclomotors

1. Les persones propietàries i usuàries de qualsevol tipus de vehicle de motor o ciclomotor han de mantenir en bones condicions de funcionament els elements susceptibles de produir molèsties per renous a fi que l'emissió acústica del vehicle no excedeixi els valors límit d'emissió que s'estableixen a l'annex V. Especialment, aquestes persones usuàries no poden:

a) Fer ús del dispositiu acústic (clàxon) a tot el terme municipal, excepte en cas de perill immediat d'accident i sempre que l'avís no es pugui fer per cap altre mitjà.
b) Forçar les marxes dels vehicles i produir renous molests, com ara accelerar innecessàriament o forçar el motor en circular per pendents.
c) Utilitzar dispositius que puguin anul·lar o reduir l'acció del silenciador o circular amb vehicles amb el silenciador incomplet, inadequat o deteriorat, produint un renou innecessari.
d) Fer voltes innecessàriament a les illes d'habitatges, accelerar, virar o derrapar, com també produir qualsevol altre renou per l'ús inadequat del vehicle que molesti el veïnat, tant si es fa en un espai públic com privat.
e) Fer funcionar els equips de música a un volum superior a 60 dB(A).
f) Durant el període nocturn, estacionar vehicles en els quals resten en funcionament equips de refrigeració o similars, com ara camions frigorífics, a zones urbanitzades d'ús residencial.

2. L'Ajuntament pot dur a terme controls dels nivells d'emissió sonora dels vehicles de motor i ciclomotors, complementaris als de les inspeccions tècniques de vehicles, d'acord amb el procediment que estableix l'annex V d'aquesta Ordenança.

En aquests controls s'ha de comprovar, entre d'altres aspectes, que els tubs d'escapament instal·lats són els homologats i estan en bones condicions d'ús. Si no és així, la persona titular del vehicle no el pot fer circular pel municipi mentre no els hagi substituït per dispositius homologats.

3. No es poden conduir vehicles de motor de manera que provoquin renous innecessaris o molests o superin els valors que estableix l'annex V d'aquesta Ordenança.

4. La inspecció dels vehicles a motor es realitzarà d'acord amb l'article 54 de la Llei 1/2007, de 16 de març, contra la contaminació acústica de les Illes Balears:

4.1. Els cossos de vigilància i inspecció de tràfic i seguretat viària podran iniciar expedient o acta contra la persona titular de qualsevol vehicle que considerin que sobrepassa els valoris límit d'emissions permesos, indicant la obligació de presentar el vehicle en el lloc i l'hora determinats per al seu reconeixement i inspecció. Aquests reconeixements i inspecció poden referir-se tant al mètode de vehicle en moviment com al de vehicle parat.

4.2. Si el vehicle no es presenta en el lloc i la data fixats, es pot incoar el corresponent expedient sancionador per falta de col·laboració en la pràctica de la inspecció.

4.3. Si en la inspecció efectuada s'obtenen nivells d'emissió superiors als valors límit permesos, s'incoarà expedient sancionador. En la resolució que posi fi a l'expedient, si és sancionadora, s'atorgarà un termini màxim de trenta dies perquè la persona titular efectuï la reparació del vehicle i torni a realitzar la inspecció. En cas que la persona titular no compleixi aquestes obligacions, se li poden aplicar multes coercitives.

4.4. Si el vehicle depassés els límits acústics establerts en la fitxa d'homologació del mateix en 4 dB(A) i, en defecte d'això, si supera en tot cas els 90 o 95 dB(A) segons el tonatge, serà

immobilitzat i traslladat a dependències habilitades a aquest efecte. La persona titular del vehicle, previ lliurament de la documentació del mateix, pot retirar-ho mitjançant un sistema de remolc o de càrrega o qualsevol altre mitjà que li possibiliti arribar a un taller de reparació sense posar el vehicle en marxa. La recuperació de la documentació requereix un nou mesurament per acreditar que les deficiències han quedat esmenades. En tot cas, ha d'admetre la prova contradictòria certificada per personal tècnic competent i amb aparells homologats.

L'Ajuntament pot adoptar quantes mesures estimi oportunes o convenients per evitar la circulació del vehicle infractor abans que aquest hagi corregit les seves emissions acústiques fins a els nivells permesos.

4.5. Així mateix, els cossos de vigilància i inspecció de tràfic i seguretat viària poden formular també denúncies, contra la persona titular de vehicles a motor per la incorrecta utilització del vehicle o dels seus equips sonors que generin sorolls o vibracions que superin els límits d' emissió permesos.

Article 51
Vehicles destinats als serveis d'urgència

1. Els conductors i conductores dels vehicles destinats als serveis d'urgències són responsables d'utilitzar els dispositius de senyalització acústica d'emergència en els serveis d'urgència extrema i quan la senyalització lluminosa no sigui suficient.

2. Queden exempts de complir l'apartat anterior els vehicles en servei dels cossos i les forces de seguretat i de la Policia Local, del Servei d'Extinció d'Incendis i Salvament, i d'altres destinats a serveis d'urgència autoritzats degudament. Això no obstant, aquests vehicles queden subjectes a les prescripcions següents:

a) Han de disposar d'un mecanisme de regulació de la intensitat sonora dels dispositius acústics que la redueixi a uns nivells compresos entre 70 i 90 dB(A), segons la velocitat del vehicle, mesurada a tres metres de distància.

b) Han de limitar l'ús dels dispositius de senyalització acústica d'emergència als casos de necessitat i quan la senyalització lluminosa no sigui suficient.

Capítol X
Procediment d'inspecció i de règim sancionador

Article 52
Denúncies
1. La denúncia dona lloc a actuacions d'inspecció i control per a comprovar la veracitat dels fets denunciats i, si escau, incoar l'expedient sancionador que correspongui.

2. La denúncia, que pot ser verbal o escrita, ha de contenir, com a mínim, l'activitat, la relació veïnal o l'actuació denunciada i l'horari i la ubicació concreta en què s'ha produït.

Article 53
Inspecció

1. Exerceix l'actuació inspectora el personal funcionari designat a aquest efecte que disposen de l'acreditació tècnica que indica l'article 53.4 de la Llei 1/2007, de 16 de març, els quals tenen la condició d'agents de l'autoritat. En conseqüència, d'acord amb la legislació vigent, poden accedir a les instal·lacions o dependències tant de titularitat pública com privada. Per accedir a domicilis privats, s'ha de disposar de l'autorització judicial corresponent.

2. La persona responsable i la persona titular de la font emissora resten obligats a permetre l'accés dels i les agents de l'autoritat a l'activitat perquè hi duguin a terme la visita d'inspecció, i a posar en funcionament les fonts emissores en la manera que se'ls indiqui, perquè en puguin mesurar el renou i fer-hi les comprovacions necessàries.

3. Els conductors i conductores de vehicles de motor estan obligats a facilitar la comprovació dels nivells d'emissió sonora del vehicle als agents de la Policia.

Article 54
Funció dels inspectors

El personal designat per a dur a terme les inspeccions té, entre d'altres, les funcions següents:

a) Accedir, un cop que s'ha identificat i amb les autoritzacions que corresponguin, si s'escau, a les instal·lacions, les màquines, les activitats o els àmbits generadors o receptors de fonts de contaminació acústica.

b) Requerir la informació i la documentació administrativa que autoritzin les activitats i les instal·lacions objecte de la inspecció.

c) Prendre les mesures i avaluar i controlar el compliment de les disposicions vigents i les condicions de l'autorització que tinguin les instal·lacions, les màquines, les activitats o els comportaments.

d) Estendre acta de les actuacions que s'han dut a terme en l'exercici de les funcions pròpies.

e) Proposar les mesures de caràcter preventiu o cautelar que prevegin aquesta Ordenança o la legislació sectorial aplicable.

Article 55
Acta de la inspecció

1. De les comprovacions efectuades en el moment de la inspecció se n'ha estendre una acta, una còpia de la qual s'ha d'entregar a la persona titular o responsable de l'activitat, la indústria, el vehicle o el domicili que s'ha inspeccionat. L'acta pot donar lloc a incoar

l'expedient sancionador corresponent.

2. En el cas dels vehicles de motor i ciclomotors, el resultat de la inspecció ha de constar a l'acta.

Article 56
Règim sancionador

1. S'aplica el règim sancionador que es preveu en el títol V de la Llei 1/2007, sense perjudici de les disposicions del capítol IV de la Llei 37/2003.

2. No obstant això, es poden aplicar mesures cautelars a les activitats, les instal·lacions i els establiments subjectes a la Llei 16/2006, de 17 d'octubre, de règim jurídic de llicències integrades d'activitats de les Illes Balears, d'acord amb l'article 123 d'aquesta Llei.

3. Així mateix, es poden aplicar mesures cautelars en el cas de les relacions veïnals, d'acord amb l'Ordenança per a la convivència ciutadana, sempre que les prevegi una norma de rang legal.

Article 57
Infraccions

1. Sense prejudici de les situacions específiques que siguin regulades per aquesta Ordenança municipal i d'acord amb l'establert a la Llei 1/2007, de 16 de març, de contaminació acústica a les Illes Balears, les infraccions administratives en aquesta matèria es classifiquen en lleus, greus i molt greus:

1. Constitueixen faltes lleus:
a) Les descrites com a tals a l'article 55.1. de la Llei 1/2007, de 16 de març, contra la contaminació acústica de les Illes Balears o la normativa que la substitueixi i a l'article 28.4 de la Llei 37/2003 de 17 de novembre, del renou .
b) Incórrer en els comportaments prohibits a l'article 31 de la present Ordenança quan els hagin comprovat els i les agents de la Policia Local.
c) No disposar del cartell d'avís preventiu previst a l'article 48.8.
d) Qualsevol altra infracció a les normes de la present Ordenança que no estigui qualificada expressament com a falta greu o molt greu.

2. Constitueixen faltes greus:
a) Les descrites com a tals a l'article 55.2. de la Llei 1/2007, de 16 de març, contra la contaminació acústica de les Illes Balears, o a la normativa que la substitueixi, i a l'article 28.3 de la Llei 37/2003 de 17 de novembre, del renou.
b) L'incompliment de la resolució d'adopció de mesures correctores ordenades per l'òrgan municipal competent.
c) Incórrer en els comportaments a què es refereix l'article 59.7 d'aquesta Ordenança.
d) La reincidència en faltes lleus en el termini dels dos anys precedents.

3. Constitueixen faltes molt greus:
a) Les descrites com a tals a l'article 55.3. de la Llei 1/2007, de 16 de març, contra la contaminació acústica de les Illes Balears, o la normativa que la substitueixi, i a l'article 28.2 de la Llei 37/2003 de 17 de novembre, del renou.
b) La reincidència en faltes greus en el termini dels dos anys precedents.

Article 58
Sancions i Graduació

1. D'acord amb l'article anterior les infraccions poden esdevenir en la imposició de totes o algunes de les següents sancions, respectant el criteri de proporcionalitat establert a l'article 56 de la Llei 1/2007, de 16 de març.

2. Les infraccions descrites als articles anteriors es sancionaran de la forma següent, d'acord amb l'establert a l'article 56 de la Llei 1/2007, de 16 de març:
a) Infraccions lleus:
- Sanció econòmica de fins a 600 euros.

b) Infraccions greus:
- Sanció econòmica de 601 a 12.000 euros.
- Suspensió de la vigència de l'autorització ambiental integrada, de la autorització o aprovació del projecte sotmès a avaluació d'impacte ambiental, de la llicència d'activitats classificades o d'altres figures d'intervenció administrativa en les quals s'hagin establert condicions relatives a la contaminació acústica, per un període comprès entre un mes i un dia i un any.
- Clausura temporal, total o parcial, de les instal·lacions per un període màxim de dos anys.

c) Infraccions molt greus:
- Sanció econòmica de 12.001 a 300.000 euros.
- Revocació de l'autorització ambiental integrada, de la autorització o l'aprovació del projecte sotmès a avaluació d'impacte ambiental, de la llicència d'activitats classificades o d'altres figures d'intervenció administrativa en les quals s'hagin establert condicions relatives a la contaminació acústica, o la suspensió de la seva vigència per un període de temps comprès entre un any i un dia i cinc anys.
- Clausura definitiva, total o parcial, de les instal·lacions.
- Clausura temporal, total o parcial, de les instal·lacions per un període no inferior a dos anys ni superior a cinc.
- Publicació, a través dels mitjans que es considerin oportuns, de les sancions imposades, una vegada hagin adquirit fermesa en via administrativa o, si s'escau, jurisdiccional, així com els noms, llinatges o denominació o raó social de les persones físiques o jurídiques responsables i l'índole i la naturalesa de les infraccions.
- El precintat temporal o definitiu d'equips o màquines.
- La prohibició temporal o definitiva del desenvolupament d'activitats.

3. Les ordenances municipals poden establir sancions per infraccions lleus la suspensió de la vigència de les autoritzacions o llicències municipals en les quals s'hagin establert condicions relatives a la contaminació acústica, per un període de temps no inferior a un mes.

4. La sanció de clausura temporal o definitiva es pot imposar a les infraccions en què s'apreciï reiterada resistència, consistent amb l'incompliment de l'ordenat per l'òrgan municipal competent en 3 ocasions o més o actitud manifesta de la persona titular de la instal·lació en el sentit de dificultar, falsejar o desvirtuar el resultat de la inspecció.

5. La graduació i la quantificació de les sancions es determinen atenent els criteris establerts al l'article 56.3 de la Llei 1/2007, de 16 de març.

6. Així mateix, d'acord amb l'article 56.4 de la Llei 1/2007, de 16 de març, les sancions es podran reduir en un percentatge de fins al 50%, en els casos en que la persona infractora, prèviament a la imposició de la sanció, reconegui la infracció, presti el seu consentiment amb la proposta de sanció i acrediti de forma fefaent davant l'administració instructora del procediment i en un termini màxim de 6 mesos des de la notificació de la sanció, la correcció dels motius que donaren lloc la seva imposició.

5. D'acord amb l'article 61 de la Llei 1/2007, de 16 de març, les sancions de suspensió o clausura temporal es deixen sense efecte quan s'han corregit els fets que les han determinades. Per a això, els serveis d'inspecció municipal n'han de fer la comprovació corresponent, o la persona interessada ha de presentar certificat expedit per un tècnic competent acreditatiu que han estat totalment corregits els fets determinants de la sanció i que els nivells de renou, mesurats en la forma establerta en aquesta Ordenança, no superen els permesos.

Article 59
Responsabilitat

1. Únicament poden ser sancionats per fets constitutius d'infraccions administratives per l'incompliment de les obligacions regulades en aquesta Ordenança o qualsevol normativa vigent en aquesta matèria, les persones físiques o jurídiques que resultin responsables dels mateixos.

2. Quan en una infracció hi hagin participat varies persones i no sigui possible determinar el seu grau d'intervenció, la responsabilitat de totes elles, és solidaria.

3. De les infraccions a les normes d'aquesta Ordenança comeses amb ocasió de l'exercici d'activitats subjectes a concessió, autorització o llicencia administrativa, és responsable la persona titular.

4. De les infraccions comeses amb motiu de la utilització de vehicles, és responsable la persona propietària quan la infracció resulti del funcionament o de l'estat del vehicle, o la persona conductora en aquells casos en que la infracció sigui conseqüència de la seva

conducció.

5. De les altres infraccions és responsable el qui causi la pertorbació o qui subsidiàriament resulti responsable segons les normes especifiques.

6. La responsabilitat administrativa ho és sense perjudici de la responsabilitat civil o penal en què es pogués incórrer. Quan s'aprecii un fet que pugui ser constitutiu de delicte o falta, es posarà en coneixement de l'òrgan judicial competent, i, mentre l'autoritat judicial tracta l'assumpte, es suspendrà el procediment sancionador.

7. Les persones titulars d'activitats subjectes a aquesta Ordenança que expedeixin begudes o aliments que es consumeixin fora de l'establiment i dels emplaçaments autoritzats, sempre que es produeixi una pertorbació per renous, són igualment responsables, per cooperació necessària en les infraccions que es poden produir.

DISPOSICIÓ ADDICIONAL PRIMERA
Modificació dels procediments de mesurament i avaluació

En previsió dels avenços tecnològics o l'aprovació de noves normes, els procediments de mesurament i avaluació que s'estableixen en aquesta Ordenança poden ser modificats a partir d'una proposta aprovada en el Ple Municipal.

DISPOSICIÓ ADDICIONAL SEGONA
Comissió de seguiment

Es constituirà una comissió de seguiment de l'aplicació d'aquesta Ordenança, amb representació de tots el grups municipals i entitats que vulguin participar.

DISPOSICIÓ TRANSITÒRIA ÚNICA
Activitats, obres i edificacions en funcionament o per a les quals ja s'ha sol·licitat la llicència

Les activitats, les obres i les edificacions en funcionament o per a les quals ja s'ha sol·licitat la llicència disposen d'un termini de dotze mesos per a adaptar-se a aquesta Ordenança. Aquest termini es pot prorrogar mitjançant una resolució de l'òrgan competent amb l'aprovació prèvia d'un pla de mesures per a minimitzar l'impacte acústic.

No obstant, pel que fa als valors límit d'immissió de renou i vibracions, s'han de respectar per qualsevol emissor acústic des del dia d'entrada en vigor d'aquesta ordenança.

DISPOSICIÓ DEROGATÒRIA
Queden derogades totes les disposicions municipals del mateix rang que aquesta Ordenança, o d'un rang inferior, que siguin incompatibles amb el que estableix aquesta norma, s'hi oposin o ho contradiguin.

DISPOSICIÓ FINAL
Entrada en vigor

Aquesta Ordenança entrarà en vigor en els terminis previstos als articles 103 a 113 de la Llei 20/2006, de 15 de desembre, municipal i del regim local de les Illes Balears.

ANNEX I
Classificació i zonificació municipal de les àrees acústiques

La classificació i la zonificació municipal de les àrees acústiques s'han de fer seguint els criteris per a determinar la inclusió d'un sector del territori en un dels tipus d'àrees acústiques que s'estableixen a l'annex V del Reial decret 1367/2007, de 19 d'octubre, que són les següents:

Zonificació	*Classificació*[1]	*Ús predominant*
Zona I (de silenci)	E	Sanitari, docent, cultural
Zona II (lleugerament renouera)	A	Residencial
Zona III (tolerablement renouera)	D	Terciari diferent de C
Zona IV (renouera)	C	Terciari amb predomini de sòl de tipus recreatiu i d'espectacles
Zona V (accentuadament renouera)	B	Industrial
Zona VI (especialment renouera)	F	Sistemes generals d'infraestructures del transport i d'altres equipaments públics que els reclamin
Zona VII	G	Espais naturals d'especial protecció contra la contaminació acústica

[1]*D'acord amb l'article 17 de la Llei 1/2007, de 16 de març, contra la contaminació acústica de les Illes Balears (BOIB núm. 45 de 24 de març de 2007).*

A. Sectors del territori amb predomini de sòl d'ús residencial: àrees lleument renoueres i zones de considerable sensibilitat acústica, que requereixen una protecció alta contra el renou.

B. Sectors del territori amb predomini de sòl d'ús industrial: zones de baixa sensibilitat acústica, que requereixen menor protecció contra el renou. S'hi inclouen les zones amb predomini dels usos de sòl següents:
B.1. Industrial
B.2. Serveis públics

C. Sectors del territori amb predomini de sòl d'ús recreatiu i d'espectacles: àrees tolerablement renoueres o zones de sensibilitat acústica moderada, que requereixen una

protecció mitjana contra el renou. S'hi inclouen les zones amb predomini dels usos del sòl següents:

C.1. Esportiu
C.2. Recreatiu
C.3. D'espectacles

S'hi inclouen els espais destinats a recintes firals amb atraccions temporals o permanents, parcs temàtics o d'atraccions, llocs de reunió a l'aire lliure, sales de concert a auditoris oberts, espectacles i exhibicions de qualsevol tipus, especialment d'activitats esportives de competició amb assistència de públic, etc.

D. Sectors del territori amb predomini de sòl d'ús terciari distint del que preveu la lletra anterior. S'hi inclouen els espais amb predomini dels usos del sòl següents:

D.1. D'allotjament (hotels i altres figures d'allotjament turístic)
D.2. D'oficines i serveis
D.3. Comercial

S'hi inclouen els espais destinats preferentment a activitats comercials i d'oficines, tant públiques com privades; els espais destinats a l'hostaleria, l'allotjament, la restauració i d'altres; el parcs tecnològics, excloent-ne les activitats massivament productives i incloent-hi les àrees d'estacionament d'automòbils que els són pròpies, etc.

E. Sectors del territori amb predomini de sòl d'ús sanitari, docent i cultural: àrees de silenci o zones d'alta sensibilitat acústica, que requereixen una protecció especial contra el renou. S'hi inclouen les zones amb predomini dels usos del sòl següents:

E.1. Sanitari o assistencial
E.2. Docent o educatiu
E.3. Cultural

F. Sectors del territori adscrits a sistemes generals d'infraestructures de transport o altres equipaments públics que els reclamin: àrees especialment renoueres i zones de sensibilitat acústica nul·la on s'ubiquen els sectors del territori afectats per servituds sonores a favor d'infraestructures de transport (per carretera, ferroviàries, portuàries i aèries) i àrees d'espectacles a l'aire lliure.

G. Espais naturals que requereixen una protecció especial contra la contaminació acústica: àrees de silenci o zones d'alta sensibilitat acústica on s'ubiquen els sectors del territori d'espais protegits, que requereixen una defensa especial contra el renou. S'hi inclouen les categories que defineix la Llei 5/2005, de 26 de maig, per a la conservació dels espais de rellevància ambiental, com també els llocs de la xarxa ecològica europea Natura 2000.

ANNEX II
Objectius de Qualitat acústica

Aquest annex s'aplica al conjunt d'emissors que incideixen a les zones de sensibilitat acústica delimitades segons la capacitat acústica del territori que s'estableixen als mapes de renous.

La zonificació acústica classifica acústicament les zones del territori i els objectius de qualitat acústica d'acord amb les zones de sensibilitat acústica.
Taula A. Objectius de qualitat acústica per a renous aplicables a àrees urbanitzades existents

Tipus d'àrea acústica			*Índex de renous dB(A)*		
			L_d	L_e	L_n
I	E	Sanitari, docent, cultural	60	60	50
II	A	Residencial	65	65	55
III	D	Terciari diferent de C	70	70	65
IV	C	Terciari amb predomini de sòl de tipus recreatiu i d'espectacles	73	73	63
V	B	Industrial	75	75	65
VI	F	Sistemes generals d'infraestructures del transport i d'altres equipaments públics que els reclamin	(2)	(2)	(2)
VII	G	Espais naturals d'especial protecció contra la contaminació acústica	(3)	(3)	(3)

[1]En aquests sectors del territori s'han d'adoptar les mesures adequades de prevenció de la contaminació acústica, en particular mitjançant l'aplicació de les tecnologies de menor incidència acústica entre les millors tècniques disponibles, d'acord amb l'apartat *a* de l'article 18.2 de la Llei 37/2003.
[2]En el límit perimetral d'aquests sectors del territori no s'han de superar els objectius de qualitat acústica per renou aplicables a la resta d'àrees acústiques contigües.

[3]Els índexs de renou corresponents als espais naturals d'especial protecció es regulen, si s'escau, a la normativa aplicable específica.

Els objectius de qualitat acústica aplicables a les àrees acústiques es refereixen a una altura de quatre metres.

Plaça de Sant Ignasi, 1, Son Servera. 07550 (Illes Balears). Tel. 971567002. Fax: 971568101

Taula A0. Objectius de qualitat acústica per a renous aplicables a nous desenvolupaments urbanístics

Tipus d'àrea acústica			*Índex de renous dB(A)*		
			L_d	L_e	L_n
I	E	Sanitari, docent, cultural	55	55	45
II	A	Residencial	60	60	50
III	D	Terciari diferent de C	65	65	60
IV	C	Terciari amb predomini de sòl de tipus recreatiu i d'espectacles	68	68	58
V	B	Industrial	70	70	60
VI	F	Sistemes generals d'infraestructures del transport i d'altres equipaments públics que els reclamin	(2)	(2)	(2)
VII	G	Espais naturals d'especial protecció contra la contaminació acústica	(3)	(3)	(3)

[3]Els índexs de renou corresponents als espais naturals d'especial protecció es regulen, si s'escau, a la normativa aplicable específica.

Els objectius de qualitat acústica aplicables a les àrees acústiques es refereixen a una altura de quatre metres.

Els objectius de qualitat acústica que s'estableixen a les taules A i A0 es consideren assolits quan dels valors mesurats d'acord amb els procediments que s'estableixen a l'annex IV la mitjana anual no supera els valors que es fixen en aquestes taules i el 97 % de tots els valors diaris durant el període d'un any no els supera en 3 dB.

El període d'avaluació és d'un any. A l'efecte de calcular mitjanes a llarg termini, un any correspon a l'any considerat per a l'emissió de so i a un any mitjà pel que fa a les circumstàncies meteorològiques.

Per a determinar el nivell d'avaluació s'ha de tenir en compte el so incident; és a dir, no s'ha de tenir en compte el so reflectit al parament vertical mateix. El valor del nivell d'avaluació LAr s'ha d'arrodonir incrementant-lo en 0,5 dB(A) i s'ha de prendre la part entera com a valor resultant.

Taula B. Objectius de qualitat acústica aplicables per a renous a l'espai interior habitable d'edificis destinats a habitatges i a usos residencials, hospitalaris, educatius o culturals

Ús de l'edifici	*Tipus de recinte*	*Índex de renous dB(A)*		
		L_d	L_e	L_n
Residencial	Zones d'estada	45	45	35
	Dormitoris	40	40	30
Hospitalari	Zones d'estada	45	45	35
	Dormitoris	40	40	30
Educatiu cultural	Aules	40	40	40
	Sales de lectura	35	35	35

Els objectius de qualitat acústica aplicables a l'espai interior es refereixen a una altura d'1,2 a 1,5 metres.

Els objectius de qualitat acústica que s'estableixen a la taula B es consideren assolits quan dels valors obtinguts d'acord amb els procediments que s'estableixen a l'annex IV la mitjana anual no supera els valors que es fixen en aquesta taula i el 97 % de tots els valors diaris durant el període d'un any no els supera en 3 dB.

El període d'avaluació és d'un any. A l'efecte de calcular mitjanes a llarg termini, un any correspon a l'any considerat per a l'emissió de so i a un any mitjà pel que fa a les circumstàncies meteorològiques.

Per a determinar el nivell d'avaluació s'ha de tenir en compte el so incident; és a dir, no s'ha de tenir en compte el so reflectit en el parament vertical mateix. El valor del nivell d'avaluació LAr s'ha d'arrodonir incrementant-lo en 0,5 dB(A) i s'ha de prendre la part entera com a valor resultant.

Taula C. Objectius de qualitat acústica per a vibracions aplicables a l'espai interior habitable d'edificis destinats a habitatges i usos residencials, hospitalaris, educatius o culturals

Tipus d'àrea acústica	*Índex de vibració L_{aw}*
Habitatge o ús residencial	75
Hospitalari	72
Educatiu o cultural	72

ANNEX III
Valors límit d'immissió de renou

Taula A1. Valors límit d'immissió de renou aplicables a noves infraestructures del tipus viari, ferroviari i aeroportuari

Tipus d'àrea acústica			*Índex de renous dB(A)*		
			L_d	L_e	L_n
I	E	Sanitari, docent, cultural	55	55	45
II	A	Residencial	60	60	50
III	D	Terciari diferent de C	65	65	55
IV	C	Terciari amb predomini de sòl de tipus recreatiu i d'espectacles	68	68	58
V	B	Industrial	70	70	60

Taula A2. Valors límit màxims d'immissió de renou aplicables a infraestructures del tipus viari, ferroviari i aeroportuari

Tipus d'àrea acústica			*Índex de renou màxim*
			Lamax dB(A)
I	E	Sanitari, docent, cultural	80
II	A	Residencial	85
III	D	Terciari diferent de C	88
IV	C	Terciari amb predomini de sòl de tipus recreatiu i d'espectacles	90
V	B	Industrial	90

Taula B1. Valors límit d'immissió de renou transmès al medi ambient exterior

Tipus d'àrea acústica			*Índex de renous dB(A)*		
			L_d	L_e	L_n
I	E	Sanitari, docent, cultural	50	50	40
II	A	Residencial	55	55	45
III	D	Terciari diferent de C	60	60	50
IV	C	Terciari amb predomini de sòl de tipus recreatiu i d'espectacles	63	63	53
V	B	Industrial	65	65	55

Taula B2. Valors límit de renou transmès a l'espai interior

Ús de l'edifici	*Tipus de recinte*	*Índex de renous dB(A)*		
		L_d	L_e	L_n
Residencial	Zones d'estada	40	40	30
	Dormitoris	35	35	25
Hospitalari	Zones d'estada	40	40	30
	Dormitoris	35	35	25
Educatiu o cultural	Aules	35	35	35
	Despatxos. Sales de lectura i estudi	30	30	30
Establiments d'allotjament turístic	Estances dús col·lectiu	45	45	45
	Dormitoris	35	35	30
Cultural	Cines, teatres, sales de concerts, conferències i exposicions	30	30	30
Administratiu o d'oficines	Despatxos professionals	35	35	35
	Oficines	40	40	40
D'orte complementària	Restaurants, bars, cafeteries	50	50	50
Comercial	Botigues, magatzems	50	50	50
Industrial	Fàbriques, industries	55	55	55

Qualsevol instal·lació, establiment, activitat o comportament ha de respectar els valors límit d'immissió de renou transmès a l'espai interior receptor, segons el tipus d'àrea acústica receptora, que s'indiquen al quadre B2 de l'annex III d'aquesta Ordenança. Aquesta taula és vàlida tant per a fonts ubicades a espais interiors confrontants com per a fonts ubicades al medi ambient exterior.

Taula C. Valors límit per a vibracions aplicables a l'espai interior habitable d'edificis destinats a habitatges o usos residencials, hospitalaris, educatius i culturals

Tipus d'àrea acústica	*Índex de vibració* L_{aw}
Habitatge o ús residencial	75
Hospitalari	72
Educatiu o cultural	72
Establiments d'allotjament turístic	75
Oficines	84
Comerços i magatzems	90
Indústria	97

Es considera que es respecten els valors límit d'immissió de vibracions que s'estableixen en aquest annex quan els nivells d'avaluació de les vibracions estacionàries no superen els valors límit que s'hi estableixen i les vibracions transitòries només les superen, si s'escau, en 5 dB(A) com a màxim, fora del període nocturn –que comprèn de les 23 a les 7 hores– i de manera que la suma dels esdeveniments que superen els valors límit, comptabilitzats com una unitat si l'excés no els supera en 3 dB(A) i com a tres unitats si els supera, sigui inferior a 9.

ANNEX IV
Determinació i avaluació dels nivells d'immissió del renou i les vibracions

1.Àmbit d'aplicació

Aquest annex s'aplica a la determinació dels nivells d'immissió corresponents als annexos II i III.

2.Procediment per a determinar els nivells d'immissió de renou

S'ha d'aplicar el procediment que s'estableix a l'apartat *A* de l'annex IV del Reial decret 1367/2007, de 19 d'octubre.

3.Procediment per a determinar els nivells d'immissió de vibracions

S'ha d'aplicar el procediment que s'estableix a l'apartat *B* de l'annex IV del Reial decret 1367/2007, de 19 d'octubre.

ANNEX V
Valors límit d'emissió de renou dels vehicles de motor i dels ciclomotors

1. Àmbit d'aplicació

Aquest annex és aplicable a l'emissió sonora dels vehicles de motor i dels ciclomotors en circulació mesurada amb el vehicle aturat.

2. Valors límit d'emissió

El valor límit d'emissió sonora d'un vehicle de motor en circulació s'obté sumant 4 dB(A) al nivell d'emissió sonora que figura a la fitxa d'homologació del vehicle, que correspon a l'assaig amb el vehicle aturat.

Si la fitxa de característiques d'un vehicle, per l'antiguitat o per altres raons, no indica el nivell d'emissió sonora per a l'assaig amb el vehicle aturat, l'administració competent en l'homologació i la inspecció tècnica de vehicles l'ha de facilitar d'acord amb les bases de dades pròpies o l'ha de determinar, una vegada que ha comprovat que el vehicle és en perfecte estat de manteniment, d'acord amb el mètode de mesurament que s'estableix al procediment d'homologació aplicable al vehicle, segons la reglamentació vigent. Si no pot determinar el nivell de renou admissible per vehicle, aquest no pot superar els 90 dB(A).

3. Compliment

Es considera que es respecten els valors límit d'emissió quan el valor determinat no supera els valors que s'estableixen en aquest annex.

4. Determinació del nivell d'emissió

El nivell d'emissió es determina mesurant el renou del vehicle aturat segons els mètodes que s'estableixen, per als vehicles de quatre rodes o més, a la Directiva 96/20/CE de la Comissió, de 27 de març de 1996, per la qual s'adapta al progrés tècnic la Directiva 70/157/CEE del Consell Europeu, relativa a l'aproximació de les legislacions dels estats membres sobre el nivell sonor admissible i el dispositiu d'escapament dels vehicles de motor, i per als vehicles de dues o tres rodes, ciclomotors i quadricicles lleugers i pesants, a la Directiva 97/24/CEE del Consell Europeu, de 17 de juny de 1997, relativa a determinats elements o característiques dels vehicles de motor de dues o tres rodes, o les que les substitueixin.

1. Condicions de mesurament

Abans de començar els mesuraments s'ha de comprovar que el motor del vehicle és a la temperatura normal de funcionament i que el comandament de la caixa de canvis és en punt mort. Si el vehicle disposa de ventiladors amb comandament automàtic no es pot intervenir sobre aquests dispositius mentre es mesura el nivell sonor.

S'ha d'accelerar el motor progressivament fins a arribar al règim de referència, en revolucions per minut, que figura a la fitxa d'homologació del vehicle o a la targeta d'inspecció tècnica de vehicles i seguidament, de sobte, s'ha de deixar l'accelerador en l'estat de ralentí.

El nivell sonor s'ha de mesurar durant un període de funcionament en què el motor es mantingui breument en un règim de gir estabilitzat i durant tot el període de desacceleració.

2. Condicions mínimes de l'àrea on es mesura el nivell de renou

L'àrea on es mesura el nivell del renou no ha d'estar subjecta a pertorbacions acústiques importants. Són especialment adequades les superfícies planes recobertes de formigó, asfalt o qualsevol altre revestiment dur, que tinguin un grau de reflexió alt.

La zona ha de tenir la forma d'un rectangle al voltant del vehicle, sense cap objecte important a l'interior, i els costats han d'estar a tres metres com a mínim dels extrems d'aquest.

El nivell de renou residual ha de ser, com a mínim, 10 dB(A) inferior al nivell sonor del vehicle que s'avalua.
3. Posició dels instruments de mesuraments

L'instrument de mesurament s'ha de situar d'acord amb les figures que es mostren i respectant els condicionants que s'indiquen a continuació:

Distància al dispositiu d'escapament:	0,5 m
Altura mínima:	> 0,2 m
Orientació de la membrana del micròfon:	45º en relació amb el pla vertical en què s'inscriu la direcció de sortida dels gasos d'escapament

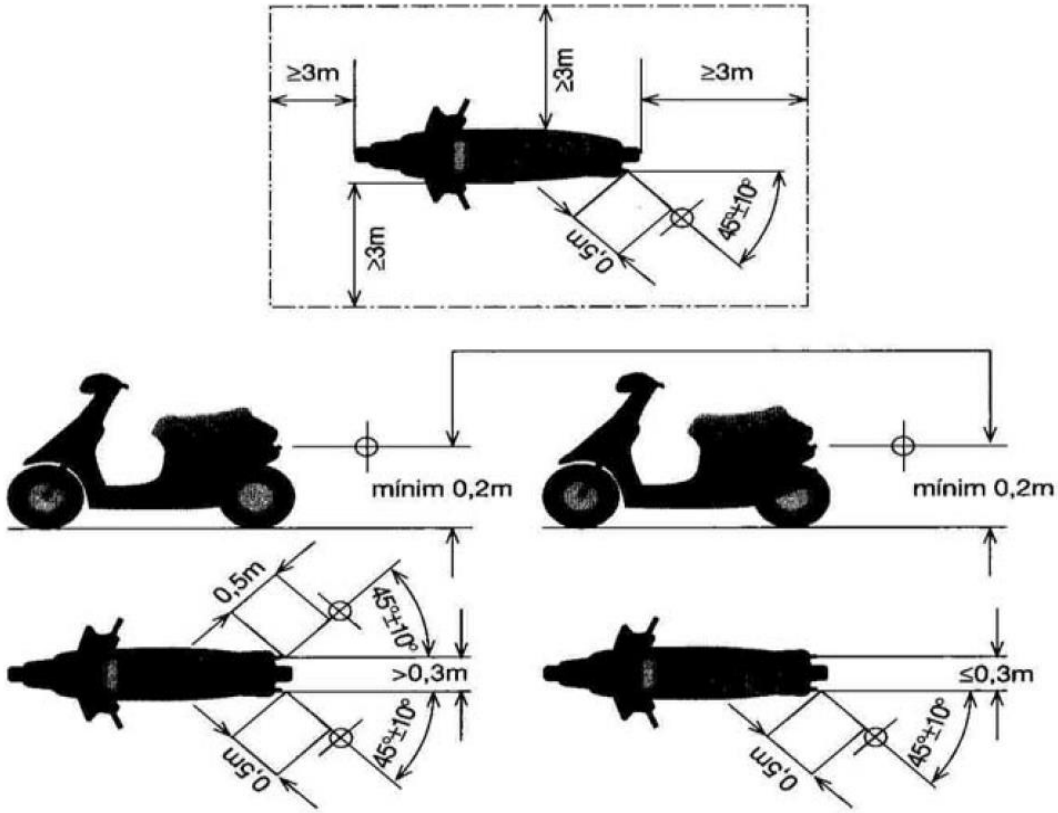

Figura 1. Posició de l'instrument de mesurament a ciclomotors, motocicletes i quadricicles

Figura 2. Posició de l'instrument de mesurament en vehicles automòbils

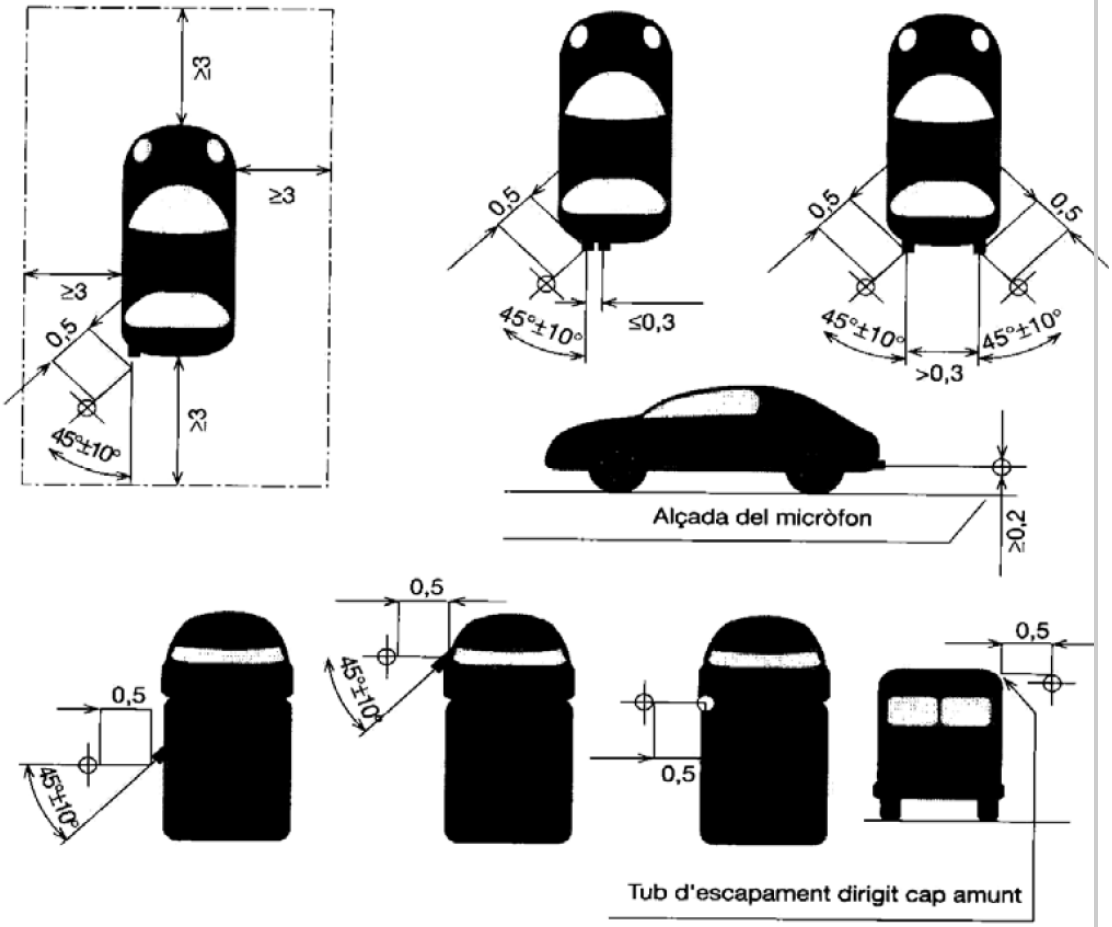

El valor del nivell *LAFmax* s'ha d'arrodonir amb l'increment de 0,5 dB(A) i s'ha de prendre la part entera com a valor resultant.

S'han de prendre tres mesures com a mínim. La mesura es considera vàlida quan la diferència entre els valors extrems de tres mesures preses una darrere l'altra és menor o igual a 3 dB(A).

Per a ciclomotors de dues rodes el nivell d'emissió és la mitjana aritmètica dels tres valors que compleixen aquesta condició.

Per als altres vehicles el nivell d'emissió sonora és el valor més alt dels tres mesuraments.

ANNEX VI
Requeriments tècnics dels limitadors-enregistradors

1. Aquest dispositiu té com a funció limitar l'equip de reproducció/amplificació sonora i/o audiovisual. A més, ha d'enregistrar en suport físic estable els nivells sonors generats a l'interior de l'establiment.

Per a l'avaluació i el control del nivell d'immissió l'equip ha d'utilitzar les dades d'aïllament brut entre l'activitat i el receptor més exposat. L'equip ha de permetre programar com a mínim l'aïllament acústic entre 63 Hz – 2.000 Hz en octaves o terços d'octava.

2. El limitador-enregistrador ha de complir els requeriments següents:

a) Permetre programar els límits d'emissió a l'interior de l'activitat i la immissió a l'habitatge més exposat o a l'exterior de l'activitat per als diferents períodes horaris.
b) Disposar d'un micròfon extern que reculli el nivell sonor dins el local. Aquest dispositiu ha d'estar degudament calibrat amb l'equip electrònic per a detectar possibles manipulacions i se n'ha de poder verificar el funcionament correcte amb un sistema de calibratge.
c) Permetre programar horaris d'emissió musical diferents per a cada dia de la setmana (hora d'inici i hora d'acabament) i introduir horaris extraordinaris per a festivitats determinades (Cap d'Any, festes locals, etc.).
d) Accedir a la programació d'aquests paràmetres ha d'estar restringit als tècnics municipals autoritzats, mitjançant sistemes de protecció mecànics o electrònics.
e) Guardar, per part de l'equip, un historial on aparegui el dia i l'hora en què es varen dur a terme les darreres programacions en format [any : mes : dia : hora].
f) Emmagatzemar, mitjançant suport físic estable, els nivells sonors (nivell de pressió sonora continu equivalent amb ponderació freqüencial A) i de les possibles manipulacions esdevingudes amb una periodicitat programable entre 5 i 15 minuts. L'equip limitador ha de permetre emmagatzemar aquesta informació durant un temps d'un mes com a mínim.
g) Disposar d'un sistema de verificació que permeti detectar possibles manipulacions tant de l'equip musical com de l'equip de limitació i que si aquestes es realitzen quedin emmagatzemades en una memòria interna de l'equip.
h) Poder detectar altres fonts que puguin funcionar de manera paral·lela a/als l'equip/s limitat/s.
i) Disposar de sistema de precintat de les connexions i del micròfon.
j) Disposar d'un sistema que impedeixi la reproducció musical i/o audiovisual si l'equip limitador es desconnecta de la xarxa elèctrica i/o del sensor.
k) Disposar d'un sistema d'accés a l'emmagatzematge dels registres en format informàtic per part dels serveis tècnics municipals o d'empreses degudament acreditades per l'ajuntament.
l) Disposar d'un sistema telemàtic per a veure les dades en temps real.
m) Permetre el filtrat per bandes de freqüència d'octaves.

ANNEX VII
Zonificació Acústica

Plaça de Sant Ignasi, 1, Son Servera. 07550 (Illes Balears). Tel. 971567002. Fax: 971568101

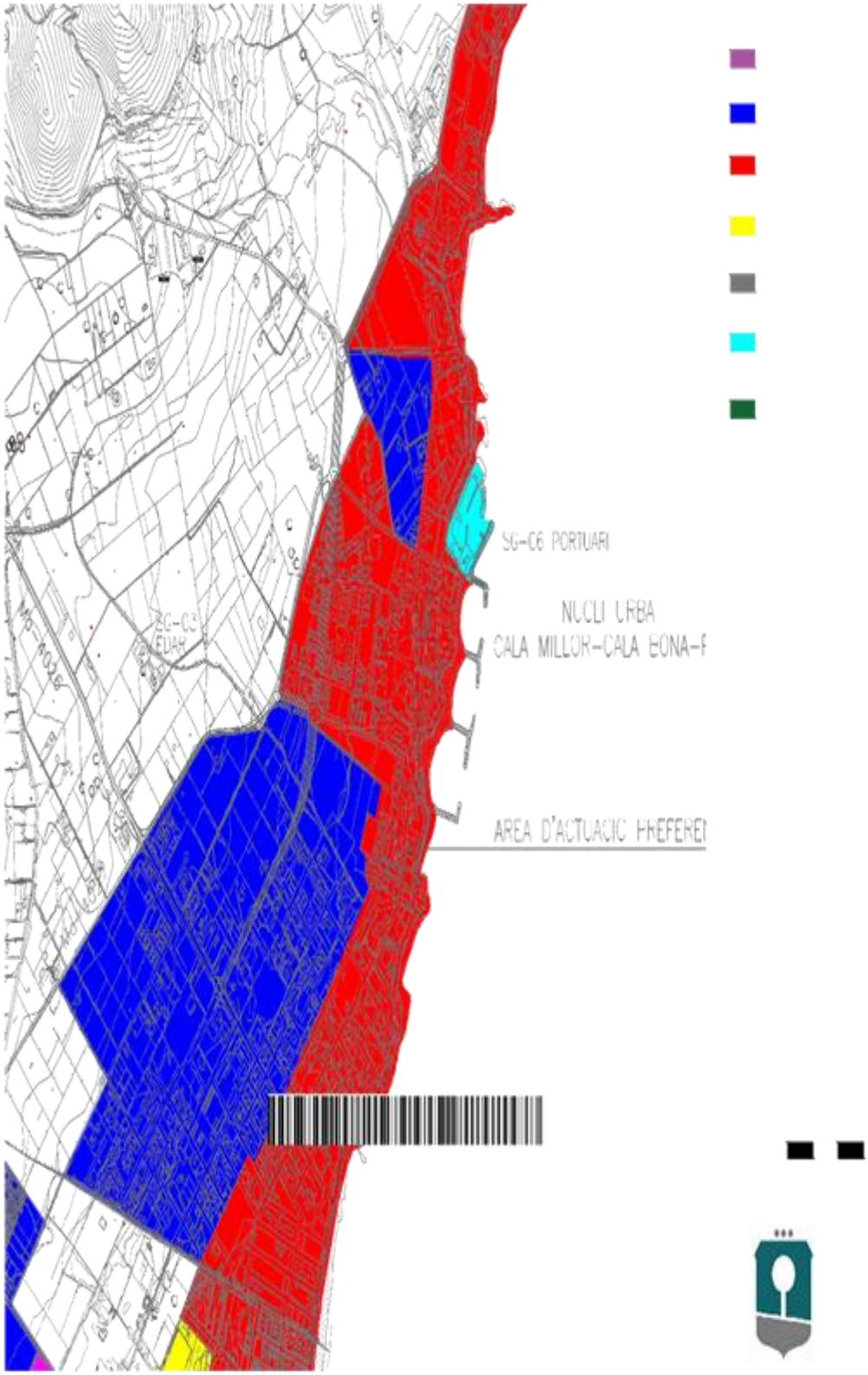

Plaça de Sant Ignasi, 1, Son Servera. 07550 (Illes Balears). Tel. 971567002. Fax: 971568101

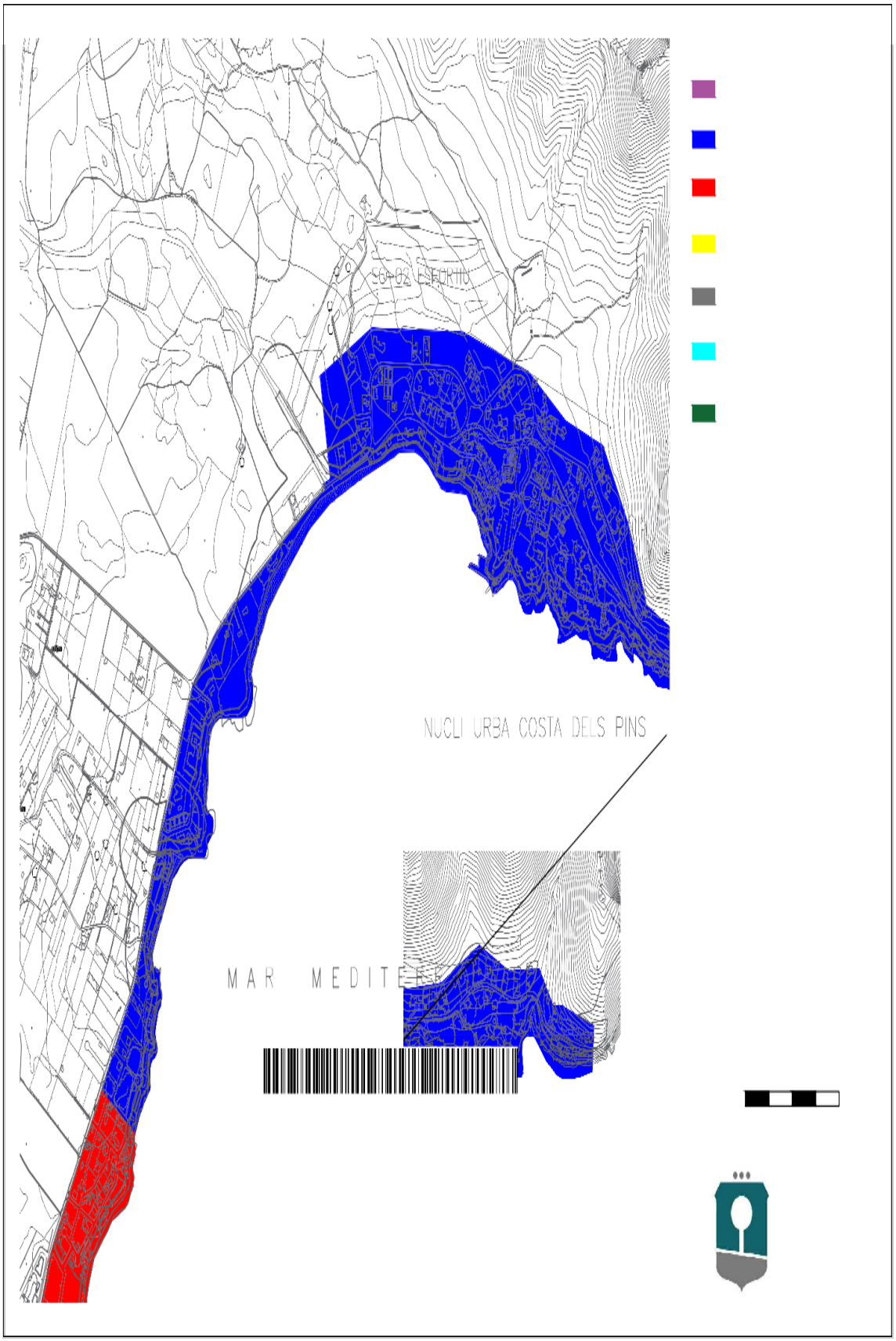

Plaça de Sant Ignasi, 1, Son Servera. 07550 (Illes Balears). Tel. 971567002. Fax: 971568101

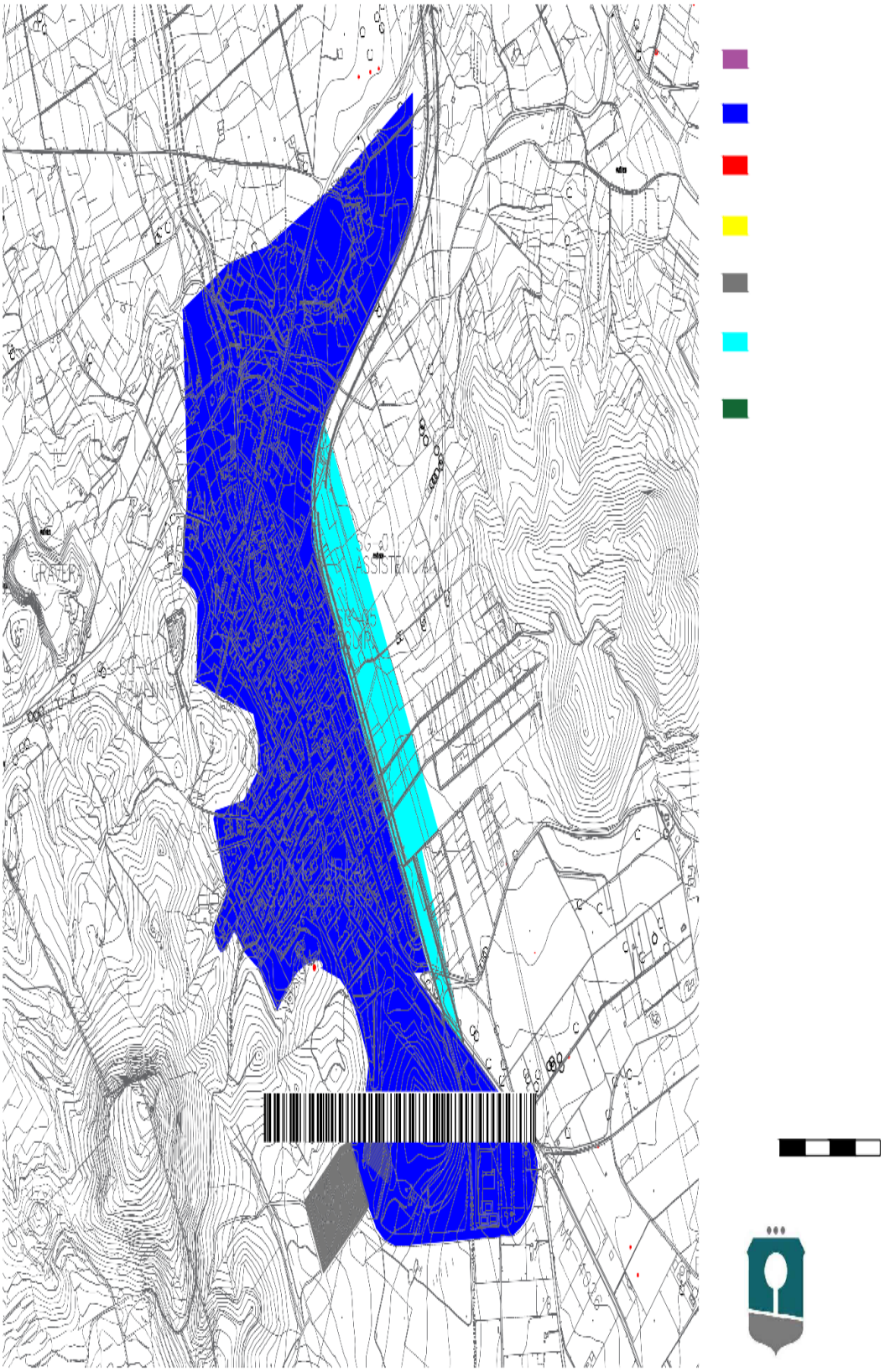

Plaça de Sant Ignasi, 1, Son Servera. 07550 (Illes Balears). Tel. 971567002. Fax: 971568101

Segon. Publicar el present acord d'aprovació inicial al tauler d'edictes municipal i en el BOIB, perquè, en un termini de trenta dies, els veïns, veïnes i persones legítimament interessades puguin examinar l'expedient i formular reclamacions, objeccions o observacions. En cas de no haver-n'hi, s'entendrà que l'ordenança queda aprovada definitivament i es publicarà en el BOIB el text íntegre de l'ordenança. En canvi, si hi ha reclamacions, objeccions o observacions, les resoldrà el Ple.

Tercer.- Concedir audiència prèvia a les associacions veïnals i de defensa de les persones consumidores i usuàries establertes en l'àmbit territorial del municipi de Son Servera que estiguin inscrites en el registre municipal d'associacions veïnals i les finalitats de les quals guardin relació directa amb l'objecte de la disposició, per un termini de deu dies a comptar a partir de l'endemà de la notificació del present acord."

Seguidament, s'obri el debat per part dels regidors/portaveus. Les intervencions corresponents a aquest punt de l'ordre del dia es troben enregistrades a la videoacta.

Es poden consultar a l'enllaç següent:

http://videoacta.sonservera.es:80?pleno=20190718&punto=4

A continuació es sotmet a votació la proposta, la qual s'aprova per unanimitat dels presents amb el resultat de vots següent: 17 vots a favor (6 PSOE, 4 PP, 3 IxSMB, 3 ON SS - El Pi, 1 Podemos), 0 vots en contra i 0 vots abstenció.

5. Expedient 310/2019. Proposta d'aprovació definitiva del Reglament regulador de l'ús de l'estació del tren de Son Servera.

Favorable	**Tipus de votació:** Ordinària A favor: 12, En contra: 4, Abstencions: 1, Absents: 0

La batlessa llegeix la proposta que literalment diu:

"El Ple de l'Ajuntament de Son Servera, a la sessió ordinària de dia 21 de març de 2019, va aprovar inicialment el Reglament regulador de l'ús de l'estació del tren de Son Servera i es va publicar en el Butlletí Oficial de les Illes Balears núm. 44, de 6 d'abril de 2019 perquè, en un termini de trenta dies, el veïnat i les persones legítimament interessades poguessin examinar l'expedient i formular reclamacions, objeccions o observacions.

Igualment es va donar audiència a les associacions establertes en l'àmbit territorial del municipi de Son Servera que es troben inscrites en el registre municipal d'associacions veïnals i les finalitats de les quals guarden relació directa amb l'objecte de la disposició, per un termini de deu dies.

Vist l'informe d'impacte de gènere d'acord a la Llei 11/2016, de 28 de juliol, d'igualtat de dones i homes emès per l'Institut Balear de la Dona, remès en data 6 de maig de 2019 i amb RGE número 2019-E-RC-2744, on s'indica que:

"...Pel que fa a la utilització del llenguatge, d'acord amb les indicacions de les resolucions 14.1 de 1987 i 109 de 1989 de la UNESCO; la Recomanació núm. R(90) 4 de 1990 del Consell d'Europa; l'article 14.11. de la Llei orgànica 3/2007, de 22 de març, per a la igualtat efectiva de dones i homes i, concretament, la Llei 11/2016, de 28 de juliol d'igualtat de dones i homes, la qual, adverteix en el seu article 3 que s'establiran com a principis generals l'adopció de les mesures necessàries per fer un ús no sexista del llenguatge i, en tot cas, per evitar la invisibilitat de les dones per mitjà del llenguatge mitjançant un genèric que inclogui els dos sexes, la inclusió de la forma femenina o un altre recurs, encara que es fan les següents recomanacions:

- Substituir "l'infractor" per "la persona infractora".

Cal reflectir la presència de les dones en els texts que es redacten. Per això, en la mesura que sigui possible, cal evitar l'ús del masculí com a genèric, especialment quan es refereix a persones físiques."

Atès que durant aquest termini no s'han presentat al·legacions tal i com consta al certificat emès en data 8 de juliol de 2019.

Atès el disposat als articles 128 a 133 de la Llei 39/2015, d'1 d'octubre, del Procediment Administratiu Comú de les Administracions Públiques, a l'article 102 de la Llei 20/2006, de 15 de desembre, municipal i de règim local de les Illes Balears, juntament amb el previst als articles 22.2.d), 49, i 70.2, de la Llei 7/1985, de 2 d'abril de Bases de Règim Local, en relació al procediment d'elaboració de reglaments i ordenances

Aquesta Batlia proposa al Ple de l'Ajuntament l'adopció del següent acord:

Primer. Aprovar la incorporació de les recomanacions que consten a l'informe d'impacte de gènere d'acord a la Llei 11/2016, de 28 de juliol, d'igualtat de dones i homes emès per l'Institut Balear de la Dona, i aprovar definitivament el Reglament, que en la nova redacció diu literalment:

"Reglament regulador de l'ús de l'estació del tren de Son Servera

Exposició de Motius

El terme municipal de Son Servera disposa d'un conjunt d'edificacions que originàriament i durant molts d'anys varen allotjar l'estació de tren de Son Servera. Conscients del valor patrimonial d'aquestes edificacions i del seu entorn, així com de les possibilitats d'ús i aprofitament, l'Ajuntament de Son Servera ha considerat oportú definir un marc per regular l'ús d'aquests edificis.

Aquest marc es basa en l'aprofitament social dels recursos públics en harmonia amb la preservació del patrimoni i del seu entorn natural.

Aquest marc regulador s'empara en el Conveni de col·laboració signat entre els Serveis Ferroviaris de Mallorca i aquesta corporació per a la dinamització i funcionament dels edificis i instal·lacions de l'estació de tren de Son Servera, aprovat pel Ple de l'Ajuntament de Son Servera en data 21 de gener de 2016 i per una vigència de 12 anys, en virtut del qual els Serveis Ferroviaris de Mallorca van cedir l'ús dels edificis i instal·lacions de l'estació del tren a l'Ajuntament de Son Servera.

L'objectiu d'aquest reglament és, bàsicament, regular l'ús de les instal·lacions per tal que aquestes puguin ser utilitzades per a la realització d'activitats socials, recreatives, educatives o esportives, sempre que aquestes siguin respectuoses amb l'entorn i el medi ambient. Així mateix, es pretén determinar el règim de reserves, l'horari, les obligacions de les persones usuàries, la tipificació de les infraccions i el règim sancionador.

Article 1. Objecte

Aquest Reglament té per objecte definir les instruccions i normes de funcionament dels edificis i instal·lacions de l'estació del tren del municipi de Son Servera, gestionades per part de l'Ajuntament de Son Servera, per tal de garantir l'ús adequat i la conservació de les instal·lacions.

Article 2. Instal·lacions

Aquest Reglament és d'aplicació als edificis i instal·lacions de l'estació del tren del municipi de Son Servera, definits a l'annex del present Reglament.

Article 3. Definició i finalitat

Les instal·lacions de l'estació del tren de Son Servera són propietat dels Serveis Ferroviaris de Mallorca, gestionades actualment per l'Ajuntament de Son Servera, i destinades a realitzar-hi activitats socials, educatives, recreatives i esportives. Les activitats que es desenvolupin a l'estació han de ser respectuoses amb l'entorn i el medi ambient.

Article 4. Persones i entitats usuàries

Les instal·lacions poden ser utilitzades per les persones i entitats en general, tant residents del terme municipal de Son Servera com no residents, sempre que les activitats a realitzar estiguin relacionades amb un ús social, recreatiu, educatiu o esportiu, que siguin respectuoses amb l'entorn i el medi ambient i s'ajustin a tot el que estableix aquest Reglament.

Article 5. Reserves

5.1 Tenen prioritat en l'ús de les instal·lacions les persones i entitats residents en el Municipi de Son Servera i que hagin fet prèviament la reserva corresponent, d'acord amb el que estableix aquest article.

5.2 La reserva s'ha de realitzar, com a mínim, amb una antelació de 15 dies naturals. Com a màxim es poden fer reserves amb una antelació de 3 mesos. Només s'admet una reserva per persona i entitat dins un mateix mes.

5.3 La sol·licitud de reserva s'ha de fer presentant una sol·licitud en el Registre de l'Ajuntament de Son Servera.

5.4 A les sol·licituds s'ha d'exposar de forma resumida l'activitat que es vol dur a terme i indicar el nombre de persones que participaran a l'activitat.

5.5 Les sol·licituds es tramitaran per estricte ordre d'entrada.

Article 6. Taxes d'ús de les instal·lacions

Les taxes d'ús de les instal·lacions es regiran per l'Ordenança fiscal que sigui d'aplicació.

Article 7. Horari

Les persones i entitats usuàries poden fer ús de les instal·lacions des de les 9.00 hores del matí del dia reservat fins a les 23.59 del mateix dia.

En activitats a l'exterior s'han d'observar i complir els requisits de l'Ordenança de renous

Les persones i entitats usuàries, el mateix dia de la reserva o amb l'antelació estrictament necessària, són responsables de recollir les claus de les instal·lacions a les dependències de l'Ajuntament de Son Servera en horari d'atenció al públic.

Article 8. Normes d'ús

8.1 Les persones i entitats usuàries de les instal·lacions es troben subjectes a les següents disposicions:

a) Conèixer i respectar les normes d'aquest Reglament.

b) Disposar d'una persona major d'edat responsable de la reserva, que ha de ser l'interlocutor amb l'Ajuntament.

c) Complir tots els termes de l'autorització d'ús.

d) Utilitzar les instal·lacions amb respecte i deixar-les netes d'escombraries, amb els grifons i les portes tancades i els llums apagats.

e) Deixar les instal·lacions en les mateixes condicions d'ordre, netedat i higiene en què estava abans de l'ús.

f) Dipositar els residus que s'hagin generat en els diferents contenidors de reciclatge ubicats a les instal·lacions.

g) Fer un ús racional dels productes de neteja que hi hagi a les instal·lacions i conservar

els estris i eines de neteja.

h) Fer un ús racional de l'aigua i l'electricitat.

i) Comunicar a l'Ajuntament de Son Servera qualsevol tipus de desperfecte que s'hagi produït durant l'ús.

j) Deixar tot el mobiliari col·locat al seu lloc.

k) Respectar i conservar les instal·lacions i el seu entorn.

l) Respectar les normes de seguretat i també les que resulten dels cartells i dels avisos col·locats a la vista.

m) Retirar qualsevol element que les persones i entitats usuàries hagin aportat durant l'ús, tant a l'interior com a l'exterior de les instal·lacions.

8.2 Les persones i entitats usuàries de les instal·lacions tenen prohibit:

a) Encendre qualsevol mena de foc, sigui quina sigui la seva finalitat.

b) Fumar dins les instal·lacions

8.3 El cost de reparació del desperfecte a qualsevol part de les instal·lacions o de l'equipament va a càrrec de les persones i entitats usuàries.

Article 9. Equipaments de les instal·lacions

Les persones i entitats usuàries tenen dret a utilitzar els equipaments que hi pugui haver a les instal·lació, i són responsables dels desperfectes que causin durant el seu ús.

Article 10. Responsabilitats

L'Ajuntament de Son Servera resta exempt de responsabilitat en cas de robatoris, danys i accidents derivats de l'ús de les instal·lacions.

Article 11. Infraccions

11.1 Es consideren infraccions les accions o omissions que contradiguin el que estableix aquest Reglament. Les infraccions es classifiquen en molt greus, greus i lleus.

11.2 Són responsables de les infraccions totes les persones usuàries que duguin a terme les accions o omissions tipificades en aquest Reglament.

11.3 Són infraccions lleus:

a) L'incompliment de les normes d'ús d'aquest Reglament, establertes en l'article 8.

b) Qualsevol incompliment d'aquest Reglament que no estigui tipificat com a infracció greu o molt greu.

11.4 Són infraccions greus:

a) La reincidència en dues o més infraccions lleus.

b) El fet de causar desperfectes de forma manifestament intencionada a les instal·lacions i equipaments de propietat municipal.

11.5 Són infraccions molt greus:

a) La reincidència en dues o més infraccions greus.

Article 12. Sancions

12.1 Les actuacions que suposin una infracció al que estableix el present Reglament s'han de sancionar de la forma següent:

a) Les infraccions lleus seran sancionades amb multes de 30 euros fins a 750 euros. Així mateix es podrà sancionar amb la prohibició d'usar instal·lacions municipals per un període màxim de 3 mesos.

b) Les infraccions greus seran sancionades amb multes de 751 euros fins a 1.500 euros. Així mateix es podrà sancionar amb la prohibició d'usar instal·lacions municipals per un període màxim de 6 mesos.

c) Les infraccions molt greus seran sancionades amb multes de 1.501 euros fins a 3.000 euros. Així mateix es podrà sancionar amb la prohibició d'usar instal·lacions municipals per un període màxim de 12 mesos.

12.2 Per a la determinació de les sancions previstes es tendrà en consideració el principi de proporcionalitat, considerant-se especialment els següents criteris para a la graduació de la sanció:

a) L'existència d'intencionalitat.

b) La naturalesa dels danys personals i materials i dels perjudicis causants per la persona infractora.

c) La reincidència, por comissió en el termini d'un any de més d'una infracció de la mateixa naturalesa quan així hagi estat declarat per resolució ferma.

d) L'impacte mediambiental, l'afectació a la salut i a la seguretat de les persones.

e) La cooperació amb l'Administració per reparar voluntàriament el dany causat.

En tot cas, per a la imposició de les sancions es tendrà en compte que, en tot cas, la comissió de la infracció no resulti més beneficiosa per la persona infractora que el compliment de les normes infringides.

12.3 La potestat sancionadora de les conductes tipificades en el present Reglament s'exercirà mitjançant el procediment establert en el Decret 14/1994, de 10 de febrer, pel qual s'aprova el Reglament del Procediment a seguir per l'Administració de la Comunitat Autònoma en l'exercici de la potestat sancionadora.

Disposició final

Aquest Reglament entrarà en vigor el dia de la publicació del text íntegre en el Butlletí Oficial de les Illes Balears."

Segon. El present Reglament entrarà en vigor, una vegada s'hagi publicat el text íntegre de l'ordenança en el Butlletí Oficial de les Illes Balears en la forma i terminis prevists als articles 103 i 113 de la Llei 20/2006 de 15 de desembre, municipal i de règim local de les Illes Balears, conforme als articles 65.2 i 70.2 de la Llei 7/1985 de 2 d'abril, reguladora de les bases del règim local."

Seguidament, s'obri el debat per part dels regidors/portaveus. Les intervencions corresponents a aquest punt de l'ordre del dia es troben enregistrades a la videoacta.

Es poden consultar a l'enllaç següent:

http://videoacta.sonservera.es:80?pleno=20190718&punto=5

A continuació es sotmet a votació la proposta, la qual s'aprova per majoria dels presents amb el resultat de vots següent: 12 vots a favor (6 PSOE, 3 IxSMB, 3 ON SS - El Pi), 4 vots en contra (4 PP) i 1 vot d'abstenció (1 Podemos).

6. Expedient 2880/2018. Proposta d'aprovació definitiva de l'Ordenança reguladora de la tinença i protecció d'animals.

Favorable	**Tipus de votació:** Ordinària A favor: 12, En contra: 0, Abstencions: 5, Absents: 0

La batlessa dona la paraula al regidor Miquel Àngel Espases que llegeix la proposta que literalment diu:

"El Ple de l'Ajuntament de Son Servera, a la sessió ordinària de dia 21 de març de 2019, va aprovar inicialment l'Ordenança reguladora de la tinença i protecció d'animals del terme municipal de Son Servera i es va publicar en el Butlletí Oficial de les Illes Balears núm. 44, de 6 d'abril de 2019 perquè, en un termini de trenta dies, el veïnat i les persones legítimament interessades poguessin examinar l'expedient i formular reclamacions, objeccions o observacions.

Igualment es va donar audiència a les associacions establertes en l'àmbit territorial del municipi de Son Servera que es troben inscrites en el registre municipal d'associacions veïnals i les finalitats de les quals guarden relació directa amb l'objecte de la disposició, per un termini de deu dies.

Vist l'informe d'impacte de gènere d'acord a la Llei 11/2016, de 28 de juliol, d'igualtat de dones i homes emès per l'Institut Balear de la Dona, remès en data 6 de maig de 2019 i amb RGE número 2019-E-RC-2745, on s'indica que:

"...Pel que fa a la utilització del llenguatge, d'acord amb les indicacions de les resolucions 14.1 de 1987 i 109 de 1989 de la UNESCO; la Recomanació núm. R(90) 4 de 1990 del Consell d'Europa; l'article 14.11. de la Llei orgànica 3/2007, de 22 de març, per a la igualtat efectiva de dones i homes i, concretament, la Llei 11/2016, de 28 de juliol d'igualtat de dones i homes, la qual, adverteix en el seu article 3 que s'establiran com a principis generals l'adopció de les mesures necessàries per fer un ús no sexista del llenguatge i, en tot cas, per evitar la invisibilitat de les dones per mitjà del llenguatge mitjançant un genèric que inclogui els dos sexes, la inclusió de la forma femenina o un altre recurs, encara que es fan les següents recomanacions:

- Substituir "els propietaris i posseïdors" per "les persones propietàries i posseïdores".
- Substituir "els veterinaris" per "les clíniques veterinàries".
- Substituir "els veïns" per "el veïnat".
- Substituir "el conductor" per "el conductor o conductora".
- Substituir "el titular" per "la persona titular".
- Substituir "el propietari o posseïdor" per "la persona propietària o posseïdora".
- Substituir "els agents" per "els i les agents".
- Substituir "els usuaris" per "les persones usuàries".

Cal reflectir la presència de les dones en els texts que es redacten. Per això, en la mesura que sigui possible, cal evitar l'ús del masculí com a genèric, especialment quan es refereix a persones físiques."

Atès que durant aquest termini no s'han presentat al·legacions tal i com consta al certificat emès en data 8 de juliol de 2019.

Atès el disposat als articles 128 a 133 de la Llei 39/2015, d'1 d'octubre, del Procediment Administratiu Comú de les Administracions Públiques, a l'article 102 de la Llei 20/2006, de 15 de desembre, municipal i de règim local de les Illes Balears, juntament amb el previst als articles 22.2.d), 49, i 70.2, de la Llei 7/1985, de 2 d'abril de Bases de Règim Local, en relació al procediment d'elaboració de reglaments i ordenances

Aquesta Batlia proposa al Ple de l'Ajuntament l'adopció del següent acord:

Primer. Aprovar la incorporació de les recomanacions que consten a l'informe d'impacte de gènere d'acord a la Llei 11/2016, de 28 de juliol, d'igualtat de dones i homes emès per l'Institut Balear de la Dona, i aprovar definitivament l'Ordenança, que en la nova redacció diu literalment:

"Ordenança reguladora de la tinença i protecció d'animals del terme municipal de Son Servera

ÍNDEX

EXPOSICIÓ DE MOTIUS

Article 1. Objecte i àmbit d'aplicació

Article 2. Responsabilitat

Article 3. Definicions

Identificació animal

Article 4. Identificació per xip

Article 5. Identificació genètica dels cans

Obligacions i prohibicions

Article 6. Obligacions

Article 7. Prohibicions

Animals Potencialment Perillosos

Article 8. Requisits per a l'obtenció de la llicència d'animals potencialment perillosos

Article 9. Duració de la llicència

Actuacions municipals

Article 10. Centre Sanitari Municipal

Article 11. Recollida d'animals

Article 12. Adopció o renúncia d'un animal de companyia

Article 13. Responsabilitats de les autoritats municipals

Espais públics

Article 14. Parc caní

Article 15. Normes d'ús del parc caní

Article 16. Ús de la zona delimitada per a l'accés de cans a la platja de sa Marjal

Infraccions i sancions

Article 17. Règim sancionador

Article 18. Infraccions

Article 19. Sancions

Article 20. Prescripció i caducitat

Disposició transitòria

Disposició derogatòria

Disposicions finals

ANNEX I

Dades que haurà d'incloure el Registre Municipal d'Animals Potencialment Perillosos

EXPOSICIÓ DE MOTIUS

L'Ajuntament de Son Servera, des de sempre ha demostrat ser conscient de la necessitat de regular les relacions que existeixen entre els animals de companyia i les persones que en són responsables. La tinença d'animals, gran valor per a un nombre, cada vegada major, de persones. L'estreta convivència amb aquests animals pot esdevenir en riscs higienicosanitaris, mediambientals, de seguretat i tranquil·litat per a les persones que viuen al municipi. Per això, sumat a la creixent sensibilitat social al respecte, protecció i defensa dels éssers vius que integren el món animal, l'octubre de 2005 es va aprovar l'Ordenança reguladora de la tinença i protecció d'animals al municipi de Son Servera.

D'ençà de l'aprovació de l'ordenança, el nombre d'animals domèstics que viuen en l'entorn urbà ha experimentat un creixement significatiu, sobretot pel que fa a les espècies canines i exòtiques. Les disposicions legislatives internacionals, estatals i autonòmiques en aquesta matèria n'estableixen les obligacions, prohibicions i normes a què s'han d'atenir les persones propietàries i posseïdores, així com les conseqüències de l'incompliment d'aquestes disposicions. Així mateix, han sorgit algunes qüestions problemàtiques que no es contemplaven i que és imperiós regular per tal de perpetuar la correcta convivència dels animals a l'entorn humà.

En virtut del que disposa l'article 130 de la Llei 39/2015, d'1 d'octubre, del procediment administratiu comú de les administracions públiques, les Administracions Públiques hauran de revisar periòdicament la normativa vigent per adaptar-la als principis de bona regulació. En compliment de l'establert a l'article 132 de la mateixa norma, les Administracions Públiques tenen l'obligació de publicar un Pla Normatiu que contengui les iniciatives legals o reglamentàries que hagin de ser elevades per a la seva aprovació o modificació. En aquest sentit, el Pla Normatiu de l'any 2018 de l'Ajuntament de Son Servera exposa la decisió del consistori d'actualitzar l'ordenança municipal reguladora de la tinença i protecció d'animals d'acord amb la realitat del municipi.

Així doncs, les modificacions més destacables de la present l'ordenança resideixen,

per una banda, en la tipificació de les infraccions en una sanció per quantia fixa en matèria de tinença i protecció d'animals i, per altra banda, la inclusió del procediment d'identificació genètica obligatòria per les persones propietàries i posseïdores de cans en el municipi de Son Servera, així com també una revisió general del contingut normatiu.

Article 1. Objecte i àmbit d'aplicació

1.1. L'objecte de la present ordenança és la regulació de la tinença i protecció d'animals domèstics, domesticats o salvatges en captivitat al terme municipal de Son Servera, d'acord amb la normativa vigent.

1.2. Els aspectes normatius que no es preveuen en aquesta ordenança s'haurà d'atenir a la legislació vigent en aquesta matèria, concretament, a la Llei 1/1992, de 8 d'abril, de Protecció dels animals que viuen en l'entorn humà, el Decret 56/1994, de 13 de maig, pel qual s'aprova el Reglament pel desenvolupament i aplicació de la Llei 1/1992, de 8 d'abril, de protecció dels animals que viuen a l'entorn humà, l'Ordre de la Conselleria d'Agricultura, Comerç i Indústria, de 21 de maig de 1999, sobre la identificació dels animals de companyia i la Llei 50/1999, de 23 de desembre, sobre el Règim Jurídic de la Tinença d'Animals Potencialment Perillosos i el Reial Decret 287/2002, de 22 de març que desenvolupa la Llei 50/1999, de 23 de desembre, sobre el règim jurídic de la tinença d'animals potencialment perillosos.

1.3. L'àmbit d'aplicació de la present Ordenança reguladora es circumscriu al terme municipal de Son Servera i afectarà a tota persona física o jurídica que, en qualitat de persona propietària, encarregat, membre d'associacions protectores d'animals es relacionin amb aquests de forma permanent, ocasional o accidental independentment de que l'animal estigui censat o no en el registre municipal.

Article 2. Responsabilitat

2.1. Queden sotmesos a les determinacions de la present ordenança, totes les persones propietàries i posseïdores dels animals definits en l'article 3 sent responsables, a més, dels danys i perjudicis que ocasionin, de conformitat amb la legislació aplicable a cada cas concret.

2.2. Així mateix, les persones propietàries i posseïdores d'animals, criadors i encarregats de criadors, establiments de venda o de residència d'animals de companyia, associacions de protecció d'animals, clíniques veterinàries i explotacions ramaderes, queden obligats al disposat a la present ordenança i a col·laborar amb l'autoritat municipal per a l'obtenció de dades i antecedents precisos sobre els animals amb ells relacionats. En els mateixos termes, queden obligats els encarregats de finques urbanes o rústiques, respecte a l'existència d'animals en els llocs on prestin serveis amb els límits que puguin imposar-les la seva relació laboral o professional.

Article 3. Definicions

A fi d'esclarir les terminologies a les que es refereix la present ordenança, s'entén per:

1. Animals domèstic de companyia: aquell mantingut per l'home, principalment en

la seva llar, per plaer i companyia, no considerats silvestres i exòtics.

2. Animal domèstic d'explotació: aquell que, adaptat a l'entorn humà, sigui mantingut per l'home, amb independència de la seva finalitat lucrativa o no i que no estiguin inclosos com animals de companyia, no podent en cap cas, constituir un perill o molèstia per a la població circumdant. En aquest grup estan inclosos tots els animals d'abast i els de cria de forma genèrica.

3. Animals silvestres i exòtics de companyia: aquell que, pertanyent a la fauna autòctona o forana ha precisat un període d'adaptació a l'entorn humà i és mantingut per l'home, principalment en la seva llar, per plaer o companyia.

4. Animal Potencialment Perillós:

a) Els que, pertanyent a la fauna salvatge, s'utilitzen com a animals domèstics de companyia, amb independència de la seva agressivitat, i pertanyin a espècies o races que tinguin capacitat de causa lesions o la mort a les persones o a altres animals.

b) Els cans que pertanyin a les races o els seus creuaments que es dicten a continuació, d'acord amb l'annex I del Reial Decret 287/2002, de 22 de març:

- Pit bull terrier

- Staffordshire bullterrier

- Terrier de Staffodshire americà

- Rottweiler

- Dog argentí

- Fila brasiler

- Tosa inu

- Akita inu

c) Els cans no inclosos a l'apartat anterior, les característiques dels quals s'avinguin amb totes *o* la majoria *de les següents circumstàncies:*

- Forta musculatura, aspecte poderós, robust, configuració atlètica, agilitat, vigor i resistència.

- Marcat caràcter i gran valor.

- Pèl curt

- Perímetre toràcic comprés entre 60 i 80 cm, d'alçada a la creu entre 50 i 70 cm, i pes superior a 20 kg.

- Cap voluminós, cuboide, robust, amb crani ample i gran, i galtes musculoses i abombades. Mandíbules grans i fortes, boca robusta, ampla i profunda.

- Pit massís, ample, gran, profund, costelles arquejades i llom musculat i curt.

- Extremitats anterior paral·leles, rectes i robustes, i extremitats posteriors molt musculoses, amb cames relativament llargues formant un angle moderat.

d) Qualsevol animal domèstic o de companyia que mostri caràcter agressiu o que hagi protagonitzat agressions a persones o altres animals. La perillositat potencial *d'aquests animals* l'ha d'apreciar l'autoritat competent *segons criteris objectius, d'ofici o a conseqüència d'una notificació o denúncia , previ informe d'un veterinari autoritzat per l'Ajuntament.*

Identificació animal

Article 4. Identificació per xip

4.1. La identificació serà obligatòria pels cans i voluntària per la resta d'animals. Les persones propietàries i posseïdores dels animals hauran d'identificar-lo a través d'un transponder (microxip homologat) i registrar-lo d'acord amb el que determina l'Ordre de la Conselleria d'Agricultura, Comerç i Indústria, de 21 de maig de 1999, sobre la identificació dels animals de companyia, dins el termini màxim de tres mesos comptats a partir de la data de naixement, o un mes després de la seva adquisició, havent de dur necessàriament l'animal la seva identificació censal permanent.

4.2. Els animals procedents d'un àmbit territorial distint del d'aquesta Comunitat Autònoma, que estiguin identificats amb el sistema únic aprovat per aquesta norma, i aportin la documentació que acrediti la seva correcta aplicació, es podrà convalidar la seva identificació i accedir al Registre. Els termini màxim per realitzar la inscripció serà de trenta (30) dies comptats des de la data d'entrada a les Illes Balears, d'acord amb el que disposa l'Ordre del Conseller d'Agricultura, Comerç i Indústria, de 21 de maig de 1999, sobre la identificació dels animals de companyia a les Illes Balears.

Article 5. Identificació genètica dels cans

5.1. A més de la identificació per xip i la corresponent inscripció al Registre d'Identificació d'Animals de Companyia de les Illes Balears, les persones propietàries i posseïdores dels animals canins hauran de sotmetre, obligatòriament, a una prova d'ADN, la qual formarà part d'una base de dades genètica municipal que l'Ajuntament podrà utilitzar per identificar les deposicions a la via pública que no siguin retirades. La prova d'ADN serà requisit indispensable per a la inscripció de l'animal al Cens Municipal.

5.2. Queden exempts de realitzar la identificació genètica a través de prova d'ADN els animals canins que resideixen permanentment en sòl rústic en condició de ca de bestiar.

5.3. A més, els animals han de portar de manera permanent una placa identificativa amb codi QR, que s'expedirà en el moment de la prova ADN, on ha de constar la informació necessària per identificar l'animal. Aquest informació no podrà contradir la que apareix al RIACIB.

5.4. Les persones propietàries d'animals que no hagin identificat genèticament els seus cans seran advertits abans de ser sancionats. L'incompliment del que disposa el present article serà considerat infracció lleu i sancionat d'acord amb el que preveu l'article 18 d'aquesta ordenança.

5.5. La recollida de femtes la realitzarà personal facultatiu autoritzat i especialitzat que conveniarà aquest servei amb l'Ajuntament de Son Servera sota la supervisió de l'autoritat municipal competent.

5.6. Les clíniques veterinàries seran les encarregades de realitzar les mostres de sang per registrar, a la corresponent base de dades municipal, l'empremta genètica de l'animal. Així mateix, hauran d'informar de qualsevol altre obligació que tingui un propietari d'un animal d'acord amb el que estableix la normativa vigent.

Obligacions i prohibicions

Article 6. Obligacions

6.1. Obligacions generals

Les persones propietàries i posseïdores d'animals, d'acord amb aquesta ordenança, hauran de complir les següents obligacions:

1. Les persones propietàries o posseïdores dels animals hauran de mantenir-los en bones condicions higienicosanitàries, de benestar i de seguretat, d'acord amb les característiques de cada espècie, havent de passar els controls sanitaris de vacunació i demés obligacions establertes per la legislació vigent.

2. Seran les persones propietàries o posseïdores les que s'hauran de responsabilitzar de l'atenció veterinària bàsica de l'animal per garantir-ne la seva salut.

3. Els posseïdors dels animals estan obligats a adoptar les mesures necessàries per impedir que la tranquil·litat dels seus veïns i veïnes sigui alterada pel comportament dels animals.

4. Les persones propietàries, responsables o posseïdores d'animals estan obligats a evitar la fugida, tant dels exemplars com de les seves cries. A més, en els llocs oberts a la intempèrie, els hi hauran d'habilitar una caseta, rafal, barracó o coberta segons les necessitats etològiques, fisiològiques i d'altres imperatius biològics.

5. Les persones responsables, acompanyants, propietàries o posseïdores dels animals són responsables del compliment als espais públics de tots els preceptes, tant generals com específics, de la present ordenança i de la normativa d'aplicació vigent en aquesta matèria.

6.2. Obligacions específiques

Les persones propietàries i posseïdores d'animals descrits en el grup 1, 3 i 4 de l'article 3 estan obligats a:

6. Adoptar les mesures necessàries per impedir que els animals embrutin les vies i els espais públics amb les seves deposicions tant d'excrements com d'orina. *Per això, les persones propietàries o posseïdores estan obligades a recollir els excrements mitjançant artefactes o bosses de plàstic que ells mateixos portaran, així com una botella d'aigua que permeti escórrer les excrecions d'orina, a vies i espais públics, mobiliari urbà, cantonades, etc., podent ser comprovat pels agents de l'autoritat municipal.*

7. Els animals hauran d'anar en tot moment acompanyats per la persona responsable que els mantindrà controlats, subjectes amb corretja, cadena, cordó resistent dins el casc urbà, urbanitzacions residencials, excepte en aquells llocs on l'Ajuntament determini com a zones d'esbarjo per a animals. Els animals considerats potencialment perillosos descrits al grup 4 de l'article 3 han de ser controlats amb una cadena o corretja no extensible a més de 2 metres i tant sols poden portar un d'aquests animals per persona a la vegada.

8. Els animals descrits com a potencialment perillosos en el grup 4 de l'article 3, hauran de portar morral en tot moment, inclús en les zones destinades a l'esbarjo dels animals, d'acord amb l'article 15 sobre normes d'ús.

9. La presència d'animals potencialment perillosos en llocs o espais públics, exigirà que la persona que els condueixi i controli porti la llicència de tinença d'animals potencialment perillosos així com la certificació acreditativa de la inscripció de l'animal al Registre Municipal d'Animals Potencialment Perillosos.

10. Els cans guardians de solars, obres, jardins, parcel·les o qualsevol altre espai tancat, hauran d'estar sota la vigilància de les persones propietàries o responsables. *En el cas d'estar dins recintes tancats, aquests hauran de comptar amb la superfície, altura i tancament adequat per tal d'evitar que els animals puguin desencaixar o obrir per ells mateixos els mecanismes de seguretat.* En aquests espais s'haurà d'advertir de la presència d'un ca guardià.

11. D'acord amb la normativa en relació a la contaminació per renous i vibracions de Son Servera, les persones propietàries i posseïdores d'animals de companyia hauran de prendre les mesures necessàries per evitar les molèsties produïdes per la contaminació acústica com a conseqüència dels lladrucs i altres renous similars que puguin destorbar el descans del veïnat.

12. Les persones propietàries i posseïdores d'animals hauran de comunicar a l'Ajuntament de la mort o desaparició de l'animal, en el termini de quinze dies des de l'esdeveniment dels fets. És idèntic termini comunicar el canvi de domicili dels seus propietaris o posseïdors o la transmissió de la propietat de l'animal.

13. És obligatori complir les disposicions preventives sanitàries que es dictin per les autoritats competents i les prescripcions acordades pel Batle, en cas de declaració d'epizoòties.

14. Les persones propietàries i posseïdores d'animals hauran de comunicar als serveis sanitaris en el període de 48 hores, que el seu animal ha agredit a una persona o a un

altre animal amb la finalitat de facilitar el control sanitari. Així mateix, els animals que causin lesions a una persona o a un altre animal, així com els sospitosos de patir ràbia, s'hauran de sotmetre a control veterinari oficial, durant el termini legalment establert. Si en un termini de 72 hores no es compleix l'anterior, es podran prendre les mesures oportunes per a l'internament de l'animal i exigir la responsabilitat al seu propietari o posseïdor.

15. En quan al transport d'animals domèstics, les persones propietàries o posseïdores d'animals haurà d'adoptar les mesures oportunes per impedir l'accés de l'animal als seients davanters utilitzant gàbies portables o reixes separadores. Així mateix, els animals s'han de transportar en condicions adequades des del punt de vista etològic i fisiològic.

Les persones propietàries i posseïdores d'animals descrits en el grup 2 de l'article 3 estan obligats a:

16. Les persones propietàries i posseïdores d'animals domèstics de cria estan obligats a restringir la presència de dits animals al casc urbà.

17. Establir les mesures necessàries per tal de no atemptar contra la higiene i salut pública, a què no causin riscs i molèsties al veïnat.

18. Tots els animals domèstics de cria hauran de posseir per a cada animal la documentació i certificats preceptius, d'acord amb la normativa vigent en la matèria.

19. Les persones propietàries i posseïdores d'animals domèstics de cria hauran de complir les disposicions zoo-sanitàries de caràcter general i totes aquelles que, en cas que es declarin epizoòties, es dictin en caràcter preventiu per part de les autoritats competents.

Article 7. Prohibicions

Queda prohibit en aquesta ordenança, d'acord amb la normativa vigent aplicable les següents disposicions:

1. Qualsevol dels actes recollits a la normativa vigent en matèria de protecció i tinença d'animals.

2. La tinença d'animals en aquells llocs on no es pugui exercir sobre els mateixos l'adequada vigilància.

3. La tinença d'animals de companyia amollats en qualsevol zona considerada espai públic, *a excepció dels parcs canins o platges autoritzades.*

4. Es prohibeix l'entrada d'animals inclusivament acompanyats i fermats a les zones de jocs infantils, així com piscines municipals, a excepció dels cans pigalls.

5. Es prohibeix que els animals de companyia beguin directament de les fonts públiques.

6. Es prohibeix l'entrada d'animals de companyia a tota classe de locals destinats a la fabricació, venda, emmagatzemament, transport o manipulació d'aliments, així com a locals d'espectacles públics, esportius i culturals, llevat dels casos en què, per especial naturalesa d'aquests, en sigui imprescindible l'entrada, a excepció dels cans pigalls.

7. Es prohibeix la circulació per vies, parcs, parcs canins o qualsevol altre espai públic a aquells animals no proveïts amb l'adequada identificació.

8. Es prohibeix la permanència continuada de cans, moixos i qualsevol animal de companyia que romangui en terrasses, balcons, patis d'habitatges susceptible de produir molèsties, especialment quan les seves defecacions o orines embrutin altres habitatges o zones públiques. Les persones propietàries podran ser sancionades i obligades a prendre les corresponents mesures correctores si el ca, moix o qualsevol altre animal de companyia lladra, miola, o emet renous característics de l'espècie a què pertanyin, pertorbant el descans del veïnat, especialment entre les 22 i les 8 hores. Igualment, durant la resta d'hores les persones propietàries hauran de retirar qualsevol animal que, de manera evident, causin molèsties.

9. Es prohibeix mantenir els animals en instal·lacions indegudes des del punt de vista higienicosanitaris, de benestar i de seguretat animal que, per causes de qualitat ambiental (lluminositat, soroll, fum i/o altres gasos i similars), puguin afectar a la salut física o psíquica de l'animal.

10. Es prohibeix el trasllat amb transport públic d'animals en llocs destinats a passatgers, a excepció dels cans pigalls.

11. Pel que fa al transport d'animals en vehicles particulars, es prohibeix que s'efectuïn pertorbant l'acció del conductor o conductora i es comprometi la seguretat del trànsit, contravenint en ambdós casos l'establert en la normativa de circulació viària.

12. Es prohibeix l'abandonament de l'animal, dels seus cossos o restes en espais, vies o parcs públics, jardins, solars, etc.

13. Es prohibeix disposar a les vies públiques, parcs, jardins o qualsevol altre espai públic menjar destinat a alimentar cans, moixos i altres animals, a excepció del personal autoritzat.

14. Es prohibeix que els animals descrits en el grup 2 de l'article 3, romanguin en els habitatges, patis, jardins o terrenys annexos a habitatges urbans si causen molèsties al veïnat.

15. Es prohibeix dutxar amb sabó qualsevol tipus d'animal a una via o espai públic, especialment a la platja, dutxa pública, fonts o similars.

Animals Potencialment Perillosos

Article 8. Requisits per a l'obtenció de la llicència d'animals potencialment perillosos

8.1. La tinença de qualsevol animal classificat com a potencialment perillós, en

aplicació de la Llei 50/1999, de 23 de desembre, sobre el Règim Jurídic de la Tinença d'Animals Potencialment Perillosos i del Reial Decret 287/2002 que la desenvolupa, requerirà de la prèvia obtenció d'una llicència d'animals potencialment perillosos atorgada per l'Ajuntament de Son Servera.

8.2. D'acord amb el que estableix l'article 3 de la Llei 50/1999, de 23 de desembre, la llicència administrativa serà atorgada per l'Ajuntament del municipi de residència del sol·licitant. Per tant, tant sols podran sol·licitar la llicència d'animals potencialment perillosos els ciutadans i ciutadanes residents al municipi de Son Servera.

8.2. És necessari el compliment dels següents requisits indispensables per a l'obtenció de la llicència d'animals potencialment perillosos:

a) Ser major d'edat.

b) No haver estat condemnat per delictes d'homicidi, lesions, tortures, contra la llibertat o contra la integritat moral, la llibertat sexual i la salut pública, associació amb banda armada o de narcotràfic, i no haver estat privat per resolució judicial del dret a la tinença d'animals potencialment perillosos.

c) No haver estat sancionat per infraccions greus o molt greus amb alguna de les sancions accessòries previstes en l'apartat 3, de l'article 13, de la Llei 50/1999, de 23 de desembre, sobre el règim jurídic d'animals potencialment perillosos.

d) Acreditar la formalització d'una assegurança de responsabilitat civil per danys a tercers amb una cobertura no inferior a 120.000€, *on hi apareguin explícitament les dades de l'animal.*

e) Disposar de la capacitat física i psicològica per a la tinença d'animals potencialment perillosos.

8.3. Així mateix, dins el termini de 15 dies següents a l'obtenció de la llicència, la persona propietària o posseïdora està obligada a sol·licitar-ne la inscripció en el Registre Municipal d'Animals Potencialment Perillosos, *d'acord amb l'article 6 de la Llei 50/1999, de 23 de desembre, sobre el Règim Jurídic de la Tinença d'Animals Potencialment Perillosos, aportant la documentació requerida segons estableix l'annex I.*

8.4. Aquest registre es durà a terme mitjançant suport informàtic que romandrà permanentment actualitzat. En el moment d'efectuar la inscripció, el funcionari encarregat n'expedirà el document fefaent que la persona propietària de l'animal haurà de portar en tot moment.

8.5. Serà condició prèvia a la inscripció de l'animal en aquest registre, estar en disposició de la llicència prevista a l'article 3 de la Llei 50/1999, de 23 de desembre, sobre el Règim Jurídic de la Tinença d'Animals Potencialment Perillosos.

8.6. Anualment, es remetrà a la Conselleria de Medi Ambient, d'Agricultura y Pesca la relació de llicències atorgades o les variacions que s'hagin pogut produir, als efectes d'establir l'adequada coordinació amb el Registre Central de la Comunitat Autònoma

de les Illes Balears, previst a l'article 6.3 de la Llei 50/1999, de 23 de desembre, sobre el Règim Jurídic de la Tinença d'Animals Potencialment Perillosos.

Article 9. Duració de la llicència

9.1. D'acord amb el que estableix l'article 3.3 del Reial Decret 287/2002, de 22 de març, pel qual es desplega la Llei 50/1999, de 23 de desembre, sobre el règim jurídic de la tinença d'animals potencialment perillosos, la llicència té un període de validesa de cinc (5) anys i es pot renovar per períodes successius de la mateixa durada.

9.2. La llicència perdrà vigència des del moment en què la persona titular deixi de complir qualsevol dels requisits que estableix l'apartat anterior.

9.3. La persona titular ha de comunicar qualsevol variació de dades que figuren a la llicència en el termini màxim de quinze dies comptats des de la data en què es produeixi a l'òrgan competent del municipi al qual correspon l'expedició.

9.4. La intervenció, mesura cautelar o suspensió que afecti la llicència administrativa en vigor, acordada en via judicial o administrativa, són causa per denegar l'expedició d'una altra de nova o la renovació fins que aquelles s'hagin aixecat.

Actuacions municipals

Article 10. Centre Sanitari Municipal

10.1. L'Ajuntament disposarà d'instal·lacions adequades per a la recollida dels animals abandonats o vagabunds. Qualsevol animal de companyia que circuli solt per les vies i espais públics o privats de concurrència pública sense anar conduït o acompanyat per una persona serà recollit pels serveis municipals o servei concertat corresponent. Igualment s'actuarà amb els animals d'abast, salvatges i exòtics, domesticats o no, que puguin suscitar un perill o molèstia per les persones.

10.2. Els serveis als que es refereixen els apartats anteriors hauran de ser prestats per institucions o entitats dotades amb personal capacitat i especialitzat en el desenvolupament de les seves tasques.

Article 11. Recollida d'animals

11.1. La captura i transport d'animals estarà presidida per criteris humanitaris i s'efectuarà a través de la utilització de tècniques i mitjans compatibles amb els imperatius biològics de l'espècie, en condicions higièniques impecables i amb garanties per a la seguretat de les persones en general i del personal encarregat d'aquests serveis en particular, d'acord amb l'article 70 del Decret 56/1994, de 13 de maig, pel qual s'aprova el Reglament pel desenvolupament i aplicació de la Llei 1/1992, de 8 d'abril, de protecció dels animals que viuen a l'entorn humà.

11.2. En la mesura i límits que en resulti necessari, per raons sanitàries, es podrà ordenar la intensificació de la recollida de cans i altres animals vagabunds, en zones i èpoques determinades, inclòs mitjançant la contractació de serveis suplementaris a tals efectes.

11.3. La destinació primordial dels animals disposats en un Centre Sanitari Municipal, és la devolució a la persona propietària o la seva oferta en adopció.

11.4. Les persones propietàries i posseïdores dels animals recollits pel centre sanitari municipal hauran d'abonar la sanció pertinent així com les despeses derivades del servei de recollida d'animals, transport i/o manutenció que hagin afectat al Centre Sanitari Municipal.

11.5. En compliment de l'article 68 del Decret 56/1994, de 13 de maig, pel qual s'aprova el Reglament pel desenvolupament i aplicació de la Llei 1/1992, de 8 d'abril, de protecció dels animals que viuen a l'entorn humà es considerarà:

a) Animal vagabund, si no porta identificació i no va acompanyat de la persona responsable.

b) Animal abandonat, si, tot i portar identificació, circula lliurement sense la presència d'una persona responsable.

11.6. Tal i com s'indica a l'article 69 del Decret 56/1994, de 13 de maig, la persona propietària d'un animal abandonat haurà de ser notificat per l'Ajuntament o per l'entitat supramunicipal que l'hagi recollit, i tindrà un termini de vuit (8) dies per recuperar-lo, comptats a partir de la recepció de l'avís o notificació. El termini per recuperar un animal vagabund serà de quinze (15) dies, comptats a partir de l'endemà de la seva recollida. En qualsevol cas, les persones propietàries d'animals vagabunds o abandonats hauran d'abonar les despeses, taxes o sancions derivades del manteniment de l'animal.

L'article 71 del Decret 56/1994, de 13 de maig, exposa que un cop transcorreguts els terminis legals per a la recuperació a què es refereix l'article 11.6., podran ser cedits a tercers o bé, sacrificats a partir del sisè dia comptat a partir de la finalització del termini anterior. *A objecte d'afavorir l'adopció de l'animal, l'Ajuntament o entitat supramunicipal podrà fer publicitat de l'existència d'animals en adopció.*

11.7. Els animals que no puguin ser atesos pels seus propietaris seran retinguts al centre sanitari municipal durant quinze dies, període de temps en el qual es donarà publicitat sobre l'existència de l'animal i s'oferirà en adopció. Els animals que pateixin una malaltia infecto-contagiosa greu terminal, sota la recomanació d'un facultatiu especialitzat, seran sacrificats el mateix dia d'entrada al centre sanitari municipal.

11.8. Els animals entregats al centre sanitari municipal per segrests ordenats per autoritats judicial, governatives, sanitàries i dimanades per l'Autoritat Municipal, es regirà el mateix sistema que els animals abandonats, llevat d'una disposició en contra d'una autoritat competent.

11.9. Els animals salvatges o exòtics, domesticats o no, transcorregut el termini de vint dies sense que fossin reclamats documentalment, seran objecte d'oferta a nuclis zoològics, centres de conservació i entitats especialitzades i similars, sempre que no pateixin malaltia contagiosa o parasitària. En cap cas podran ser oferts en adopció.

Article 12. Adopció o renúncia d'un animal de companyia

12.1. Des de l'Ajuntament de Son Servera, es fomentarà preferentment l'adopció d'animals de companyia que es trobin acollits al Centre Sanitari Municipal. Atès que l'adopció és un acte de responsabilitat, els interessats s'hauran de fer càrrec, a tots els efectes, de les obligacions i disposicions que són aplicables per normativa vigent per tal d'assegurar-ne el benestar de l'animal.

12.2. En el moment de l'entrega, la nova persona propietària haurà d'abonar les *despeses de manutenció i* taxes corresponents *establertes a l'Ordenança fiscal per la prestació* de *serveis* de *rescat d'animals* de *Son Servera*. Així mateix, la nova persona propietària haurà de signar un document que especifica la provisionalitat de l'adopció, la qual es farà definitiva transcorreguts dos mesos de la tinença de l'animal. Durant aquest temps establert, es podran realitzar inspeccions per comprovar les condicions higienicosanitàries i benestar de l'animal.

12.3. Les renúncies d'animals de companyia hauran d'estar degudament motivades per causes que impedeixin a la persona propietària i posseïdora fer-se càrrec de l'animal. Així mateix, l'Ajuntament de Son Servera podrà sol·licitar a la persona propietària o posseïdora que vulgui renunciar d'un animal, que el retingui al seu domicili durant el procés d'adopció a fi d'evitar l'entrada de l'animal al Centre Sanitari Municipal, a excepció d'aquells casos que per imperatius judicials o assumptes socials no puguin mantenir en espera l'animal.

Article 13. Responsabilitats de les autoritats municipals

13.1. L'Ajuntament de Son Servera serà l'encarregat de realitzar, de forma gratuïta, els cens de població d'animals domèstics de companyia de cans i moixos.

13.2. Les persones propietàries i posseïdores dels animals de cans censats i al corrent de les seves obligacions com a persona propietària o posseïdora d'un animal de companyia, podran recollir bosses per a la recollida d'excrements en els locals municipals de forma gratuïta.

13.3. L'Ajuntament facilitarà els recursos que siguin necessaris per a la realització de campanyes per fomentar la vacunació obligatòria dels animals, sobretot dels cànids.

13.4. Els i les agents de la Policia Local de Son Servera seran els encarregats de vetllar per el correcte compliment de la present ordenança, havent de procedir, si s'escau, en la denúncia dels fets que siguin constitutius d'infracció en compliment de la normativa aplicable vigent en aquesta matèria.

13.5. Les persones amb la condició d'agent de l'autoritat podran documentar, mitjançant la recollida de mostres de femta, la conducta incívica de les persones propietàries i posseïdores de cans que no recullin les defecacions dels seus animals.

13.6. L'Ajuntament, davant els atacs o abrasions per part d'un animal o per falta de documentació necessària podrà ordenar el decomís o ordenar a la persona propietària i posseïdora com a dipositari de l'animal.

Espais públics

Article 14. Parc caní

14.1. L'Ajuntament de Son Servera habilitarà zones d'esbarjo segures que es destinaran a l'esplai dels animals, preferentment canins, per finalitats de socialització, divertiment i punt de trobada amb altres animals.

14.2. Les instal·lacions comptaran amb brolladors o fonts, papereres per dipositar els excrements, bancs i zones arbrades. Les persones usuàries d'aquest parc caní hauran de fer un bon ús de les instal·lacions. De no ser així se'ls podrà aplicar el règim sancionador pertinent establert en aquesta o en qualsevol altra ordenança vigent.

14.3. Per tal de respectar el descans dels veïnats, l'horari d'utilització del parc caní serà de les 7:00 a les 24:00 hores.

14.4. Les incidències que s'esdevinguin dins el parc caní podran ser comunicades a les autoritats competents.

Article 15. Normes d'ús del parc caní

Per a una correcta utilització del parc caní s'hauran de respectar i fer complir les següents disposicions. L'incompliment d'aquestes disposicions podran ser sancionades, d'acord amb la normativa vigent.

1. Els cans han d'estar acompanyats i vigilats en tot moment per una persona, que és la responsable del seu comportament.

2. Els animals potencialment perillosos hauran de portar en tot moment el morrió reglamentari.

3. Es prohibeix en tot el recinte la utilització de collars de punxes o d'ofegament.

4. Es prohibeix l'accés de cans sense la corresponent identificació i al corrent de les disposicions sanitàries de vacunació obligatòries determinades per la normativa vigent.

5. És obligatori recollir els excrements dipositats pels animals dins el recinte.

6. Les persones usuàries del parc caní menors de 16 anys hauran d'estar acompanyats en tot moment per un adult.

7. Queda prohibida qualsevol altra activitat que difereixi de les que en son objecte a l'article 14.

8. Les portes s'han de mantenir tancades en tot moment per evitar la fugida dels cans.

9. S'hauran de respectar els nivells d'edat que es permeten en cada recinte.

10. Els animals en zel o malalts hauran de ser controlats en tot moment i s'evitarà el

contacte amb la resta d'animals.

11. Tenen l'entrada prohibida aquells animals que pateixin malalties víriques contagioses.

12. Cal evitar els crits o l'excés de lladrucs i qualsevol altre sorell molest que pugui destorbar el descans i la convivència dels veïnats i la resta de persones usuàries.

13. Es prohibeix l'entrada d'animals amb comportament agressius, sense perjudici que sigui considerat animal potencialment perillós PPP.

Article 16. Ús de la zona delimitada per a l'accés de cans a la platja de sa Marjal

16.1. L'Ajuntament de Son Servera permet l'accés dels cans a l'espai públic previst a l'annex I (zona de la platja Sa Marjal) de l'Ordenança municipal d'ús i aprofitament de platges en les mateixes condicions que els animals domèstics a la via i als espais públics, excepte els animals d'explotació definits a l'article 3.2., sempre que es compleixin els requisits mínims d'identificació i vacunació obligatòria, així com les demés obligacions i prohibicions recollides en la present ordenança municipal i en de l'Ordenança municipal d'ús i aprofitament de platges.

16.2. L'Ajuntament podrà limitar la presència dels cans a l'espai de platja en situacions puntuals de grans aglomeracions i per motius de seguretat de les persones o els animals i per interès públic.

16.3. Es podrà sol·licitar a la persona propietària o posseïdora d'un animal que l'immobilitzin quan aquest molesti a altres persones usuàries o animals. Els animals potencialment perillosos hauran de portar en tot moment el morrió reglamentari.

Infraccions i sancions

Article 17. Règim sancionador

17.1. El coneixement per part de l'Ajuntament de Son Servera, ja sigui d'ofici o per denúncia particular, de la comissió de qualsevol de les infraccions tipificades en la normativa que és d'aplicació en aquesta matèria, donaran lloc a la incoació d'un expedient sancionador que s'haurà d'ajustar als principis de la potestat sancionadora.

17.2. Constitueixen infraccions administratives les accions i omissions tipificades com a tals a la Llei 1/1992, de 8 d'abril, de Protecció dels animals que viuen en l'entorn humà, al Decret 56/1994, de 13 de maig, pel qual s'aprova el Reglament pel desenvolupament i aplicació de la Llei 1/1992, de 8 d'abril, de protecció dels animals que viuen a l'entorn humà, a la Llei 50/1999, de 23 de desembre, sobre el Règim Jurídic de la Tinença d'Animals Potencialment Perillosos, al Reial Decret 287/2002, de 22 de març que desenvolupa la Llei 50/1999, de 23 de desembre, sobre el règim jurídic de la tinença d'animals potencialment perillosos i a aquesta Ordenança.

17.3. Les infraccions administratives s'han de sancionar segons el que disposa la

normativa esmentada en l'apartat anterior d'aquest article, sens perjudici de les especificacions de les infraccions d'aquesta ordenança per a una identificació més correcta de les infraccions i una determinació més precisa de les sancions.

17.4. La potestat sancionadora de les conductes tipificades en la present ordenança, s'exercirà mitjançant el procediment establert en el Decret 14/1994, de 10 de febrer, pel qual s'aprova el Reglament del Procediment a seguir per l'Administració de la Comunitat Autònoma en l'exercici de la potestat sancionadora.

Article 18. Infraccions

18.1. Constitueixen infraccions administratives les tipificades a la normativa esmentada a l'article anterior i, en particular, les especificades en els apartats següents. Les infraccions es classifiquen en lleus, greus i molt greus.

18.2. Són infraccions lleus:

a) No recollir les defecacions dels seus animals.

b) Mantenir els animals desnodrits o amb set.

c) Allotjar animals de companyia en immobles incomplint les exigències pròpies de les seves necessitats etològiques segons raça o espècie o que atemptin contra la higiene o sanitat pública o causin riscs o molèsties al veïnat.

d) Portar animals en vehicles particulars pertorbant l'acció del conductor o conductora i comprometent la seguretat del trànsit.

e) El transport d'animals amb vulneració dels requisits establerts a l'article 8 de la Llei 1/1992, de 8 d'abril.

f) La no possessió o la possessió incompleta d'un arxiu amb les fitxes clíniques dels animals objecte de vacunació i/o tractament obligatori.

g) L'abandonament d'animals morts, així com les seves restes.

h) No tenir els animals degudament identificats en compliment de la normativa vigent.

i) Tenir amollats animals en zones de jocs infantils, piscines municipals o altres espais públics on puguin causar molèsties a les demés persones usuàries.

j) No haver identificat genèticament mitjançant prova ADN i alta al cens els animals canins, així com circular desproveït de plaqueta QR.

k) L'ús d'estris destinats a limitar o impedir la mobilitat dels animals en condicions legalment prohibides.

l) No comunicar a l'Ajuntament la mort, desaparició o transferència de l'animal, en el termini establert.

m) Posar a les vies públiques i espais lliures qualsevol menjar destinat a alimentar animals abandonats.

n) Deixar beure als animals directament de les fonts públiques.

o) L'entrada d'animals a tota classe de locals destinats a la fabricació, venda, emmagatzement, transport o manipulació d'aliments.

p) La venda d'animals als menors de devuit (18) anys i als incapacitats sense autorització dels qui tinguin la pàtria potestat o la custòdia.

q) No col·locar un rètol assenyalant la presència d'animals potencialment perillosos o espais custodiats per animals vigilant.

r) Dutxar amb sabó els animals en vies o espais públics.

s) No adoptar les mesures necessàries per tal d'evitar la fugida d'un animal no considerat Potencialment Perillós.

t) L'incompliment per part del posseïdor de l'animal de l'establert en el Capítol Tercer Títol II de la Llei 1/1992, de 8 d'abril.

u) L'incompliment de qualsevol norma o prescripció en aquesta matèria que no sigui classificada com a greu o molt greu.

18.3. Són infraccions greus:

a) No complir les disposicions preventives sanitàries que es dictin per les autoritats competents i les prescripcions acordades pel Batle/ssa en cas d'epizoòties.

b) No sotmetre a control veterinari oficial durant el termini legalment establert a aquells animals que hagin causat lesions a una persona o a un altre animal, així com els sospitosos de patir ràbia o haver estat mossegats per altres animals.

c) No comunicar als serveis sanitaris en el termini de 48 hores que un animal de la seva propietat ha agredit a una persona o animals a objecte de facilitar el control sanitari.

d) Tenir animals domèstics d'explotació definits a l'apartat 2 de l'article 3 de la present ordenança en zones qualificades com a no urbanitzables, construccions aïllades, adaptades a l'estabulació de cada espècie que no comptin amb la preceptiva llicència municipal , o no compleixin les normes legals en vigència sobre la cria d'animals, així com el reglament d'activitats molestes, insalubres, nocives i perilloses, a més d'altres disposicions aplicables en aquesta matèria.

e) Torturar, maltractar o fer sofrir als animals.

a) Obligar els animals a treballar o produir en cas de malaltia o desnutrició, o a una sobreexplotació que pugui posar en perill la seva salut.

b) L'esterilització, la pràctica de mutilacions innecessàries, les agressions físiques greus i el sacrifici d'animals sense control facultatiu o en contra de l'establert per la Llei 1/1992, de 8 d'abril.

f) Tenir animals definits a l'apartat 2 de l'article 3 de la present ordenança a zones urbanes.

g) La tinença d'animals salvatges que no s'adaptin a la captivitat en les condicions establertes.

h) L'abandonament no reiterat d'un animal.

i) La venda o cessió a laboratoris, clíniques o altres establiments per a experimentació, sense autorització de la Conselleria de Medi Ambient, Agricultura i Pesca.

j) La no vacunació o la no realització de tractaments sanitaris obligatoris.

k) La venda ambulant d'animals fora dels mercats i fires legalitzades, i sense les autoritzacions i permisos oportuns.

c) La possessió, exhibició, compravenda, sessió, donació o qualsevol altra forma de transmissió d'espècies incloses en els apèndixs II i III de la CITES o C2 de la Legislació Comunitària sobre la mateixa convenció, sense els corresponents permisos d'importació.

l) La negativa o resistència a subministrar les dades o facilitar informació necessària per les autoritats competents, així com l'aportació de documentació falsa o inexacta.

d) L'incompliment de l'obligació d'identificar i inscriure al registre un animal potencialment perillós.

m) No adoptar les mesures necessàries per tal d'evitar la fugida d'un animal considerat Potencialment Perillós.

n) Deixar amollat en vies i espais públics un Animal Potencialment Perillosos.

o) La tinença d'un Animal Potencialment Perillós en espais públics sense morrió o no subjecte amb corretja o cadena.

e) El transport d'animals potencialment perillosos amb vulneració del que disposa l'article 10 de la Llei 50/1999, de 23 de desembre.

p) La reiteració de més de dues vegades de les infraccions considerades lleus.

18.4. Són infraccions molt greus:

a) L'abandonament d'animals de companyia, domesticats o salvatges en captivitat, o el reiterat encara que sigui individualitzat.

a) L'abandonament d'un animal potencialment perillós, considerant la definició d'animal abandonat, tant l'animal que estigui identificat com els que no portin cap identificació sobre el seu origen o propietari, sempre que no romanguin acompanyats per cap persona.

b) Vendre o transmetre Animals Potencialment Perillosos a qui manqui de llicència.

c) La celebració d'espectacles de bregues d'animals, siguin o no de la mateixa espècie o d'animals i persones.

b) L'organització o celebració de concursos, exercicis, exhibicions o espectables d'animals potencialment perillosos, o la participació en aquests, destinats a mostrar l'agressivitat dels animals.

d) Ensinistrar animals canins per activar la seva agressivitat o per finalitats prohibides.

c) Ensinistrar animals potencialment perillosos per part de qui manqui de certificat de capacitació.

e) Tenir Animals Potencialment Perillosos, descrits a l'apartat 4 de l'article 3 de la present ordenança, sense llicència.

f) L'ús d'animals en festes o espectacles en què aquests puguin esser objecte de danys, sofriments, tractaments antinaturals, maltractaments, burles o en els que es puguin ferir la sensibilitat de l'espectador.

d) La possessió, exhibició, compravenda, sessió, donació o qualsevol altra forma de transmissió d'espècies incloses en els apèndixs I de la CITES o C2 de la Legislació Comunitària sobre la mateixa convenció, sense els corresponents permisos d'importació.

g) La reiteració de més de dues vegades de les infraccions greus.

Article 19. Sancions

19.1. Les infraccions lleus *contemplades als apartats j) de l'article 18.2 anterior* seran sancionades amb multes de *50 euros*.

19.2. Les infraccions lleus contemplades als apartats i), l), m), n), q), i r) de l'article 18.2 anterior seran sancionades amb multes de 100 euros.

19.3. Les infraccions lleus contemplades als apartats a*), e), f), h), o), s) i u) de l'article 18.2 anterior seran sancionades amb multes de 150 euros.*

19.4. Les infraccions lleus contemplades als apartats b), c), d), g), k), p) i t) de l'article 18.2 anterior seran sancionades amb multes de 300 euros.

19.5. Les infraccions greus *contemplades als apartats c), h), t) i u) de l'article 18.3 anterior seran sancionades amb multes de* 500 euros.

19.6. Les infraccions greus contemplades als apartats a), b), f), l), o), p), q), r) i s) de l'article 18.3 anterior seran sancionades amb multes de 1.000 euros.

19.7. Les infraccions greus contemplades als apartats d), e), g), i), j), k), m) i n) de l'article 18.3 anterior seran sancionades amb multes de 1.*500 euros.*

19.8. Les infraccions molt greus contemplades als apartats g), h) i k) de l'article 18.4 anterior seran sancionades amb multes de 5.000 euros.

19.9. Les infraccions molt greus contemplades als apartats a*), b), c), e), f) i i) de l'article 18.4 anterior seran sancionades amb multes de 10.000 euros.*

19.10. Les infraccions molt greus contemplades als apartats d) i j) de l'article 18.4 anterior seran sancionades amb multes de 15.000 euros.

19.11. Les infraccions molt greus i greus en matèria d'animals potencialment perillosos es podran sancionar amb les sancions accessòries de confiscació, decomís, esterilització o sacrifici dels animals potencialment perillosos, de clausura de l'establiment i de suspensió temporal o definitiva de la llicència per *tinença d'animals potencialment perillosos, d'acord amb la Llei 50/1999, de 23 de desembre, sobre el règim jurídic de la tinença d'animals potencialment perillosos.*

Article 20. Prescripció i caducitat

20.1. Les infraccions regulades en aquesta ordenança prescriuran, en compliment de l'article 54 de la Llei 1/1992, de 8 d'abril, als dos mesos per les lleus, a l'any les considerades greus i als dos anys les considerades molt greus. En matèria d'animals potencialment perillosos s'aplicarà la normativa corresponent.

20.2. D'acord amb l'article 54 de la Llei 1/1992, de 8 d'abril, el procediment sancionador caducarà als sis mesos comptats des de la seva paralització, i s'entendran que així ha succeït quan no s'hagi realitzat, en aquest període de temps, cap notificació d'actuació o diligència, sense prejudici de que l'instructor de l'expedient pugui acordar un termini major en resolució motivada i notificada a l'interessat, quan la naturalesa o les circumstàncies de l'actuació o de la diligència en curs que ho requereixi.

Disposició transitòria

Amb la finalitat d'actualitzar el cens municipal, queden obligas les persones propietàries i posseïdores d'animals a declarar la seva existència en el termini de sis mesos des de l'entrada en vigor d'aquesta ordenança.

Disposició derogatòria

Queden derogades totes aquelles normes municipals que s'oposin a la present ordenança.

Disposicions finals

La present ordenança entrarà en vigor una vegada s'hagin publicat el seu text íntegre en

el Butlletí Oficial de les Illes Balears.

La Batlia-Presidència queda facultada per dictar quantes ordres o instruccions resultin necessàries per a l'adequada interpretació, desenvolupament i aplicació d'aquesta ordenança."

Segon. La present ordenança entrarà en vigor, una vegada s'hagi publicat el text íntegre de l'ordenança en el Butlletí Oficial de les Illes Balears en la forma i terminis prevists als articles 103 i 113 de la Llei 20/2006 de 15 de desembre, municipal i de règim local de les Illes Balears, conforme als articles 65.2 i 70.2 de la Llei 7/1985 de 2 d'abril, reguladora de les bases del règim local."

Seguidament, s'obri el debat per part dels regidors/portaveus. Les intervencions corresponents a aquest punt de l'ordre del dia es troben enregistrades a la videoacta.

Es poden consultar a l'enllaç següent:

http://videoacta.sonservera.es:80?pleno=20190718&punto=6

A continuació es sotmet a votació la proposta, la qual s'aprova per majoria dels presents amb el resultat de vots següent: 12 vots a favor (6 PSOE, 3 IxSMB, 3 ON SS - El Pi), 0 vots en contra i 5 vot d'abstenció (4 PP i 1 Podemos).

ANNEX I

Dades que haurà d'incloure el Registre Municipal d'Animals Potencialment Perillosos

Dades relatives a l'animal
• Espècie • Raça • Fotografia • Codi d'identificació implantat (microxip) • *ADN* • Altres signes d'identificació de l'animal • Sexe • Data de naixement

• Nom • Domicili habitual • Destinació de l'animal (convivència, guarda, custòdia de béns, etc.)
Dades relatives al propietari o posseïdor de l'animal
• Nom i llinatges • DNI • Adreça • Telèfon • Adreça electrònica
Informació complementària del registre
• Número d'inscripció • Data d'alta d'inscripció • Data de baixa de la inscripció i motivació

7. Expedient 1732/2019. Proposta per a l'aprovació del calendari de festes locals de Son Servera per a l'any 2020

Favorable	**Tipus de votació:** Unanimitat/Assentiment

La batlessa llegeix la proposta que literalment diu:

"Atès el requeriment de la Direcció General de Treball, Economia Social i Salut Laboral de la Conselleria de Treball, Comerç i Indústria del Govern de les Illes Balears amb RGE 2019-E-RC-3233, de 30 de maig, relatiu al calendari laboral per a l'any 2020, en el sentit que l'Ajuntament de Son Servera determini les dues festes locals en l'àmbit municipal.

D'acord amb l'article 46 del Reial Decret 2001/1983, de 28 de juliol, de regulació de jornades, hores extraordinàries i descansos (BOE de dia 29), els ajuntaments han de determinar dues festes locals en l'àmbit municipal.

Per a l'any 2020, la proposta de festes locals de Son Servera, i seguint amb les festes que tradicionalment el Ple determina, és la següent:

- Divendres, 17 de gener de 2020.
- Dimecres, 24 de juny de 2020.

Per això, propòs al Ple l'adopció del següent

ACORD

Primer.- Aprovar i determinar el calendari de festes locals de Son Servera per a l'any 2020, com segueix a continuació:

- Divendres, 17 de gener de 2020.
- Dimecres, 24 de juny de 2020.

Segon.- Donar compte del present acord a la Direcció General de Treball, Economia Social i Salut Laboral de la Conselleria de Treball, Comerç i Indústria del Govern de les Illes Balears, per al seu coneixement i efectes."

Seguidament, s'obri el debat per part dels regidors/portaveus. Les intervencions corresponents a aquest punt de l'ordre del dia es troben enregistrades a la videoacta

Es poden consultar a l'enllaç següent:

http://videoacta.sonservera.es:80?pleno=20190718&punto=7

A continuació es sotmet a votació la proposta, la qual s'aprova per unanimitat dels presents amb el resultat de vots següent: 17 vots a favor (6 PSOE, 4 PP, 3 IxSMB, 3 ON SS - El Pi, 1 Podemos), 0 vots en contra i 0 vots abstenció.

B) ACTIVITAT DE CONTROL

Assabentat resolucions de Batlia, de la 2019-0673 a la 2019-1005.

No es produeixen intervencions.

Es fa un recés quan són les 13.39 hores.

Es reprèn la sessió quan són les 13.58 hores.

C) MOCIONS

No hi ha assumptes

C) PRECS I PREGUNTES

A continuació es produeixen els següents precs i preguntes per part dels membres de la Corporació municipal.

Les intervencions corresponents a aquest punt de l'ordre del dia es troben enregistrades a la videoacta. Es poden consultar a l'enllaç següent:

http://videoacta.sonservera.es:80?pleno=20190718&punto=8

I sense més assumptes per tractar, la batlessa aixeca la sessió, quan són les 15.18 hores, i jo com a secretària accidental, estenc la present acta.

DOCUMENT SIGNAT ELECTRÒNICAMENT